Premial alla Grazia

Подъёмный механизм для двойного фасада

Инструкция по установке

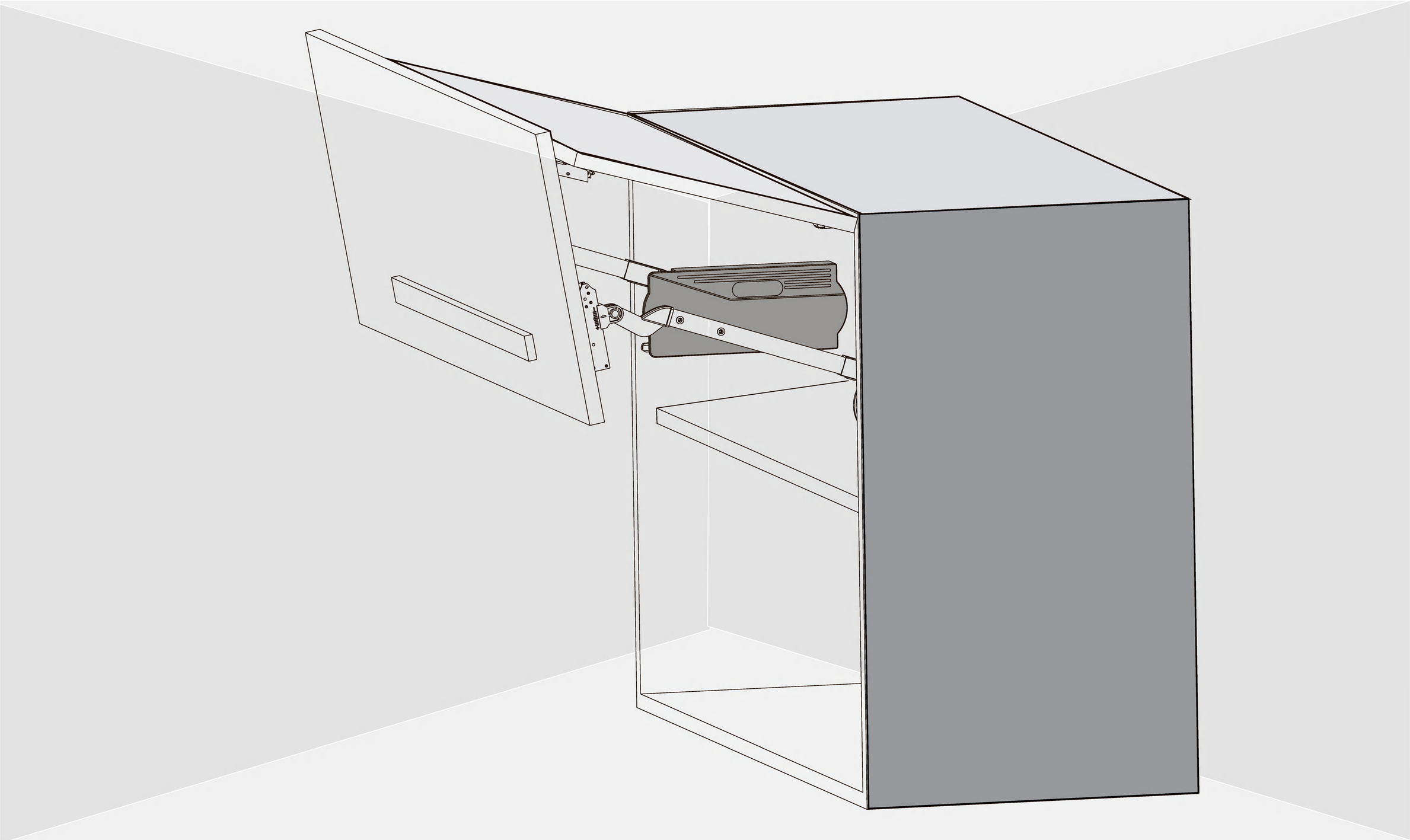

Уважаемый клиент:

- Этот подъёмник был спроектирован и изготовлен с особой тщательностью, чтобы обеспечить высокую производительность и бесперебойную работу в течение длительного времени.
- Мы просим вас следовать этим инструкциям для достижения наилучших результатов и беззаботного использования в течение всего срока службы.

Гарантия:

- При изготовлении данного набора было уделено особое внимание его качеству.
- Если у вас возникнут какие-либо трудности, пожалуйста, обратитесь в нашу компанию. Ответственность нашей компании ограничивается заменой оборудования по причине заводского брака или иных условий, которые обговариваются отдельно.
- Мы не несём ответственности за ущерб, причинённый при использовании данного устройства

Рекомендации по безопасности:

- Мы рекомендуем, чтобы монтаж производился профессионалом, имеющим опыт в установке данных конструкций.
- В этом подъёмнике используются очень прочные пружины. Для вашей же безопасности, не сгибайте кронштейн пока он не будет надёжно прикреплён к двери. Несоблюдение этого указания может привести к травмам.
- Не разбирайте кронштейн или корпус держателя.
- Пожалуйста, используйте этот кронштейн только в соответствии со спецификациями, указанными в данном руководстве.
- Рабочая температура использования от 0 до 40 градусов.

Установка подъёмника

Модель	Данные о коэффициенте мощности (LF)		
	KH (мм)	2PCS LF	3PCS LF
L	700-1040	3000-6600	6750-9900
MD	700-1040	4900-6800	7350-10200
M	700-1040	6500-8500	10200-12750
H	700-1040	8400-12000	12600-18000

LF: Коэффициент мощности
KH: Высота ящика (мм)
FW: Вес фасада (кг) (дверь+ручка+ межфасадные петли)
2PCS LF: Показатель LF для установки 2-х петель
3PCS LF: Показатель LF для установки 3-х петель

Рекомендации по использованию

1. Высота ящика должна находиться в диапазоне KH=700-1040 мм, глубина должна составлять не менее 280 мм.
2. Толщина фасада должна быть в пределах 16-25 мм.
3. Ширина ящика должна составлять не более 1800 мм.
4. Ящик, имеющий ширину более 1000 мм или дверцу весом более 10 кг, требует установки 3-х петельного подъёмника (M и H).
5. Если расчитанный коэффициент мощности находится в области перекрытия значений, выберите модель для большего веса.
6. Коэффициент мощности расчитывается по форму-

Примечание: установочные данные представлены для корпуса толщиной 18 мм.

Комплектация

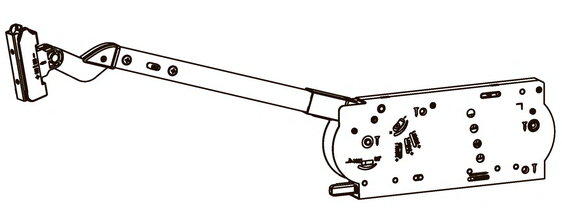

■ Подъёмник: 2 шт.

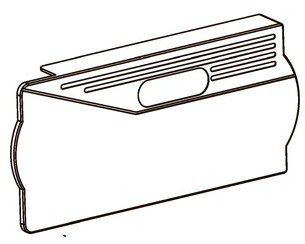

■ Крышка корпуса (левая): 1 шт.

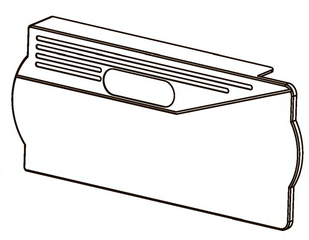

■ Крышка корпуса (правая): 1 шт.

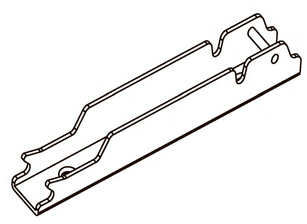

■ Планка крепления штанги к фасаду: 2 шт.

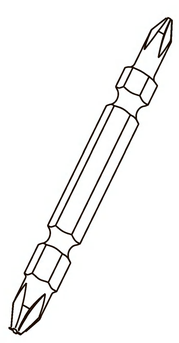

■ Бита крестовая: 1 шт.

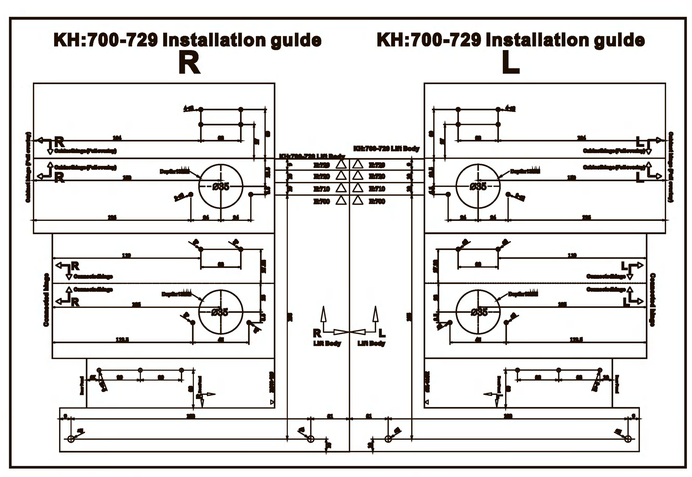

■ Комплект шаблонов для установки: 1 шт.

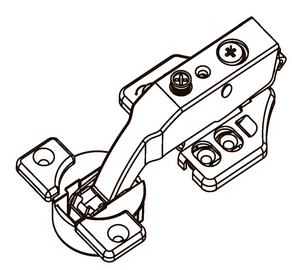

■ Межфасадные петли: 2 шт. (для L и MD) 3 шт. (для M и H)

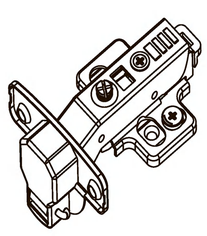

■ Верхние петли (накладные): 2 шт. (для L и MD) 3 шт. (для M и H)

■ Крепёжные саморезы (3,5*16): 26 шт. (для L и MD) 37 шт. (для M и H)

■ Крепёжные саморезы (4*40): 8 шт.

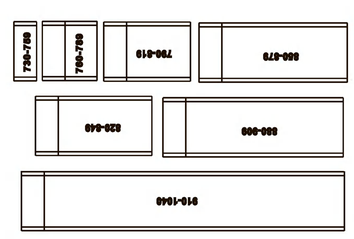

■ Комплект декоративных накладок

Инструкция по установке на Русском языке (данная книга): 1 шт

1. Регулировка длины рычага и установки декоративных накладок

Шаг 1

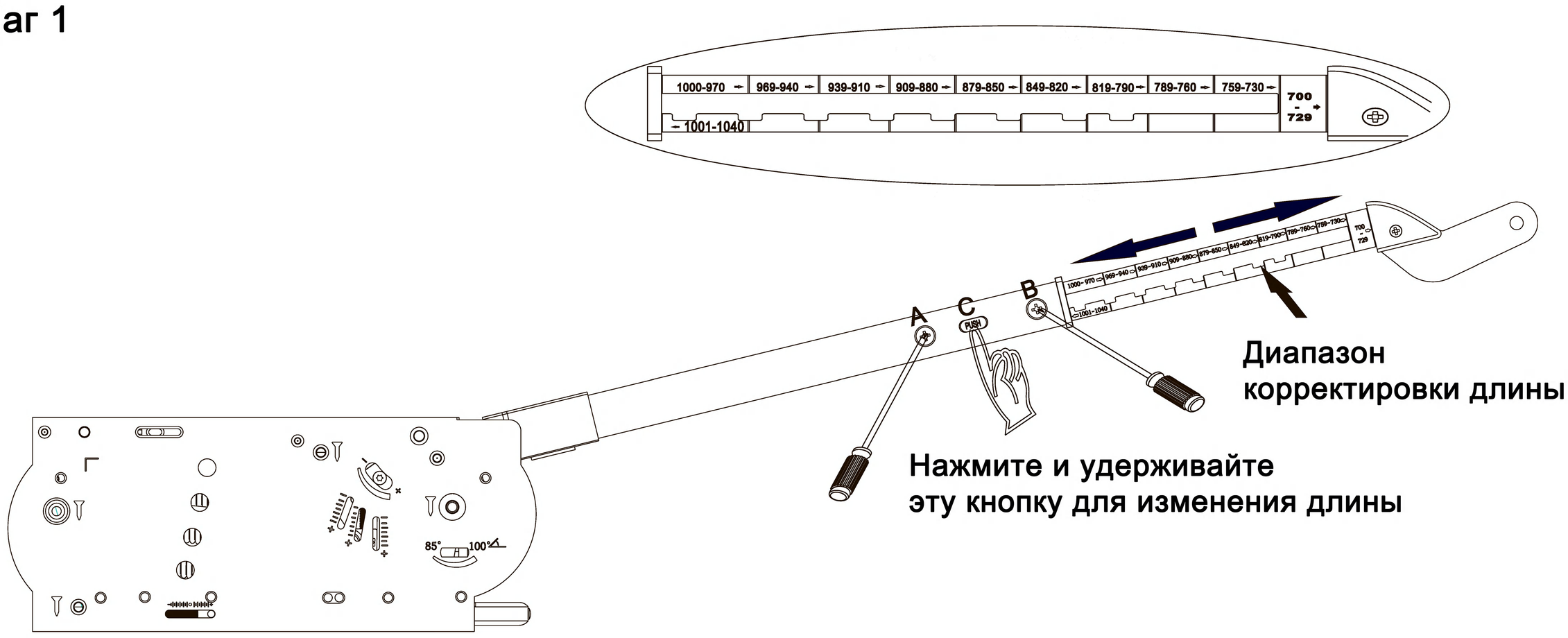

1. Ослабьте винты A и B на кронштейне.
2. Нажмите и удерживайте кнопку C в соответствии с высотой ящика, выберите правильное положение в диапазоне корректировки длины. Если значение высоты не указано в диапазоне, следует выбрать ближайшее значение.
3. Подтвердите подходящее положение, затем зафиксируйте винты A и B.
4. Подберите соответствующую декоративную накладку и установите её, плотно прижав с двух сторон. На этом регулировка завершена.

КН	700	730	760	800	820	850	900	920	950	1000	1040
Диапазон корректировки	620-700	730-759	760-789	790-819	820-849	850-879	880-909	910-939	940-969	970-1000	1001-1040
Размер декоративной накладки	10x23,24x8,22	10x23,24x8,22	24x23,24x8,22	38x23,24x8,22	51x23,24x8,22	65x23,24x8,22	79x23,24x8,22	141,5x23,24x8,22			
	Требуется разрезать декоративную накладку	Разрезать декоративную накладку не требуется						Требуется разрезать декоративную накладку			

Единицы измерения: мм

Шаг 2

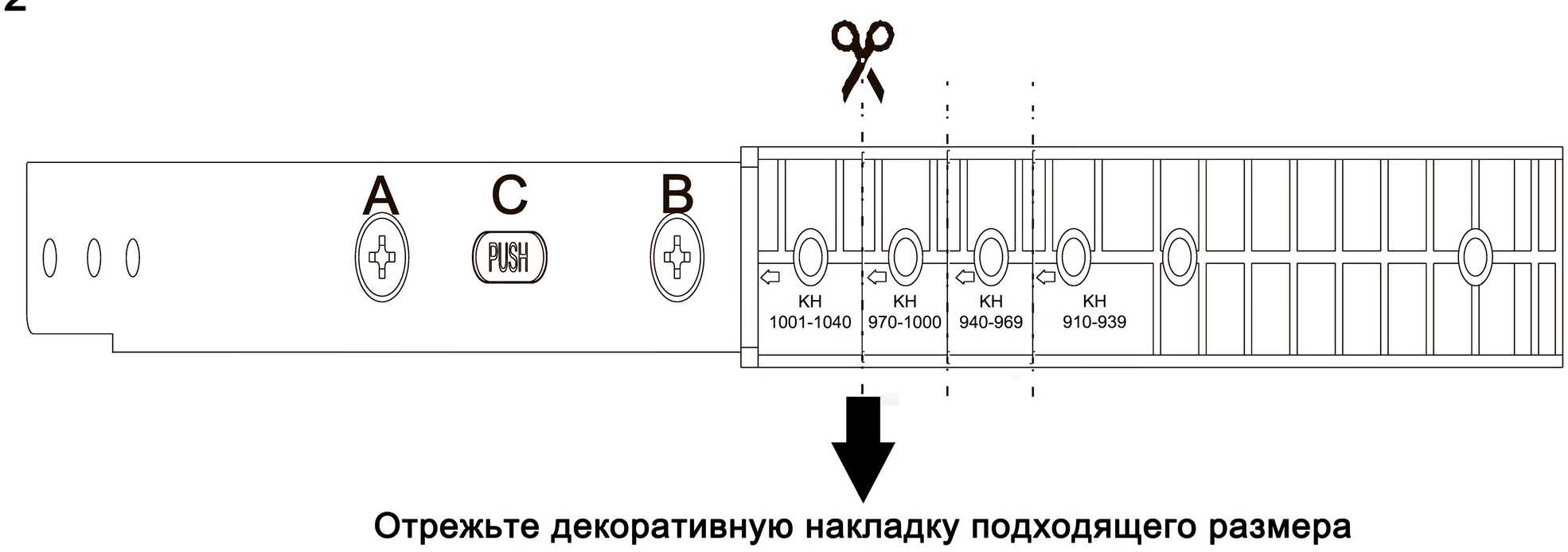

Шаг 3

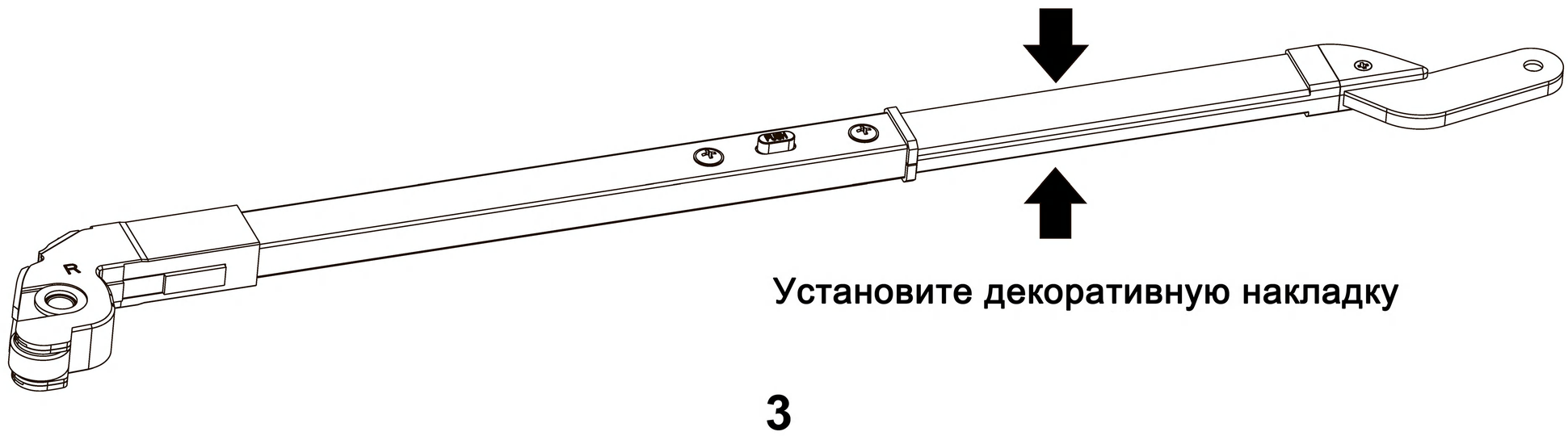

2. Установка соединительных петель

Верхние петли (накладные)

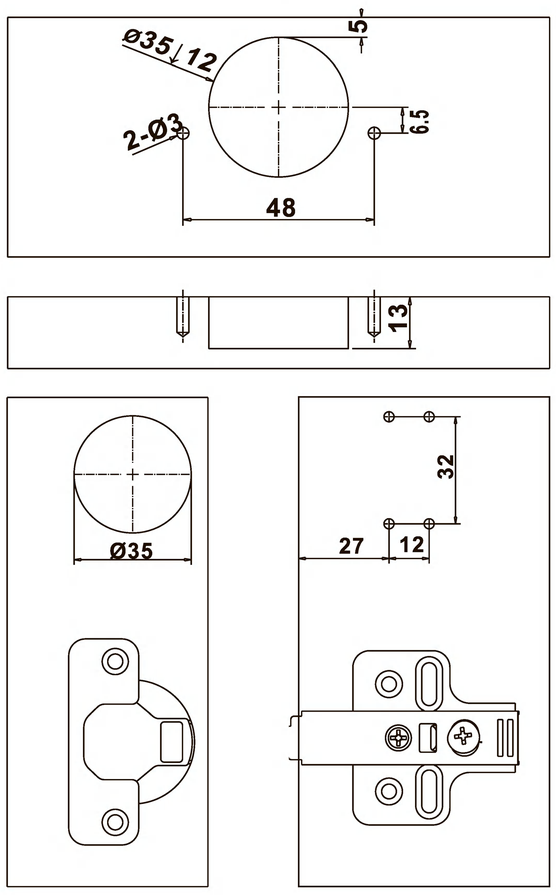

Межфасадные петли

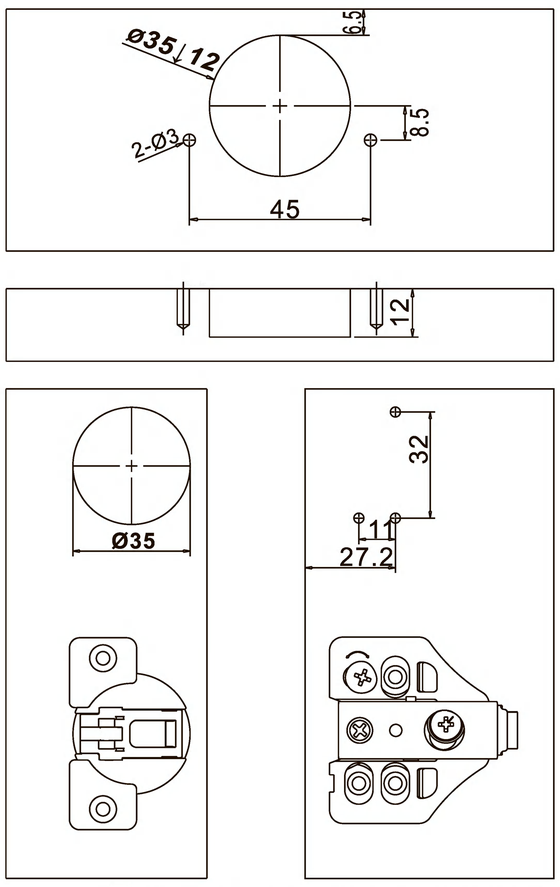

Единицы измерения: мм

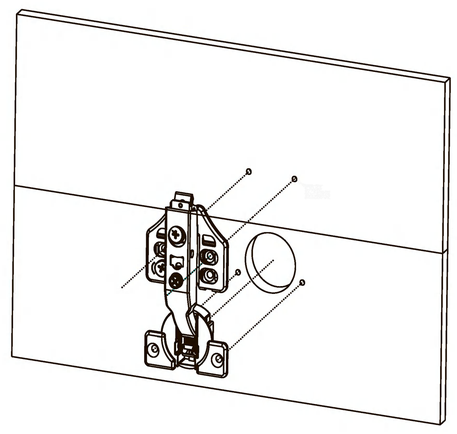

Примечание: это верхнее положение дверцы ящика

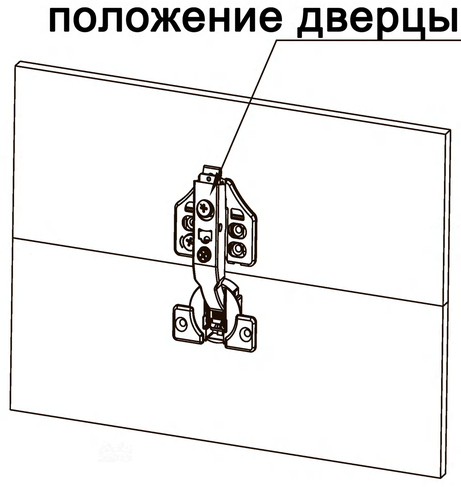

※ **Если длина ящика превышает 1000 мм или вес панели превышает 10 кг, следует использовать трёхпетельный подъёмник (M и H)**

3. Установка подъёмника

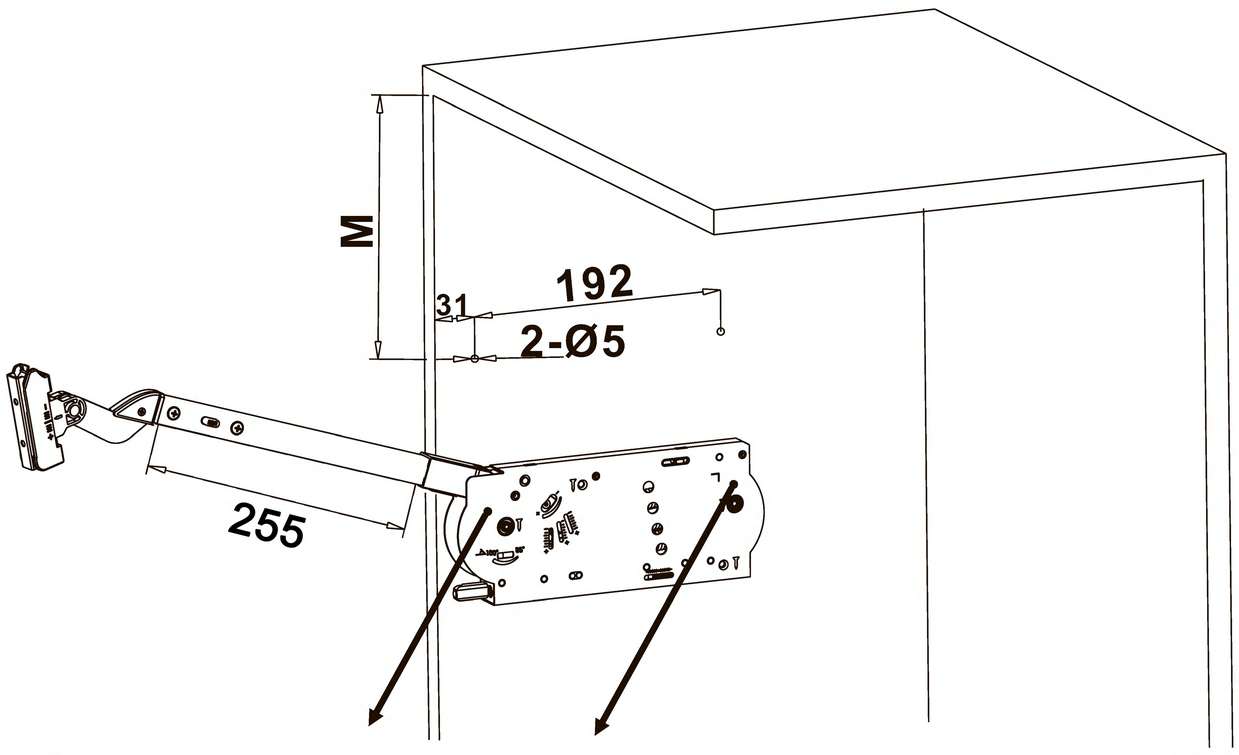

Размер для 2-х технических присадочных отверстий

Высота ящика (KH)	M
700/710/720/729	195/205/215/224
730/740/750/759	210/220/230/239
760/770/780/789	221/231/241/250
790/800/810/819	232/242/252/261
820/830/840/849	244/254/264/273
850/860/870/879	255/265/275/284
880/890/900/909	266/276/286/295
910/920/930/939	277/287/297/306
940/950/960/969	284/297/307/316
970/980/990/1000	297/307/317/327
1001/1010/1020 /1030/1040	304/313/323/333/343

Единицы измерения: мм

ВНИМАНИЕ

Рычаг имеет высокую подъёмную силу, поэтому не опускайте его во время монтажа, если дверца ещё не закреплена.
Это может привести к серьёзным травмам

Установите шаблон и просверлите отверстия

Расположение отверстий (левая сторона)

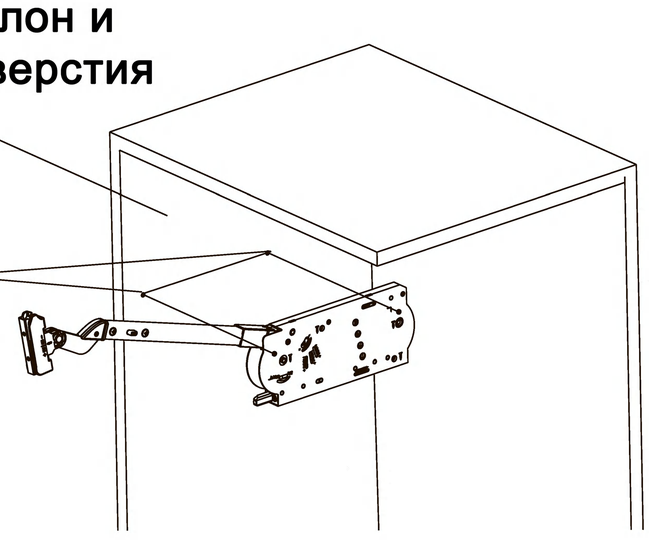

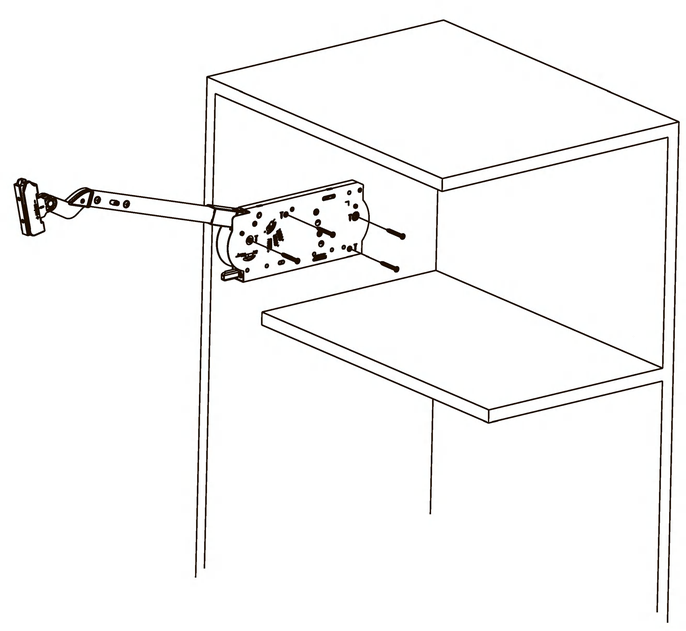

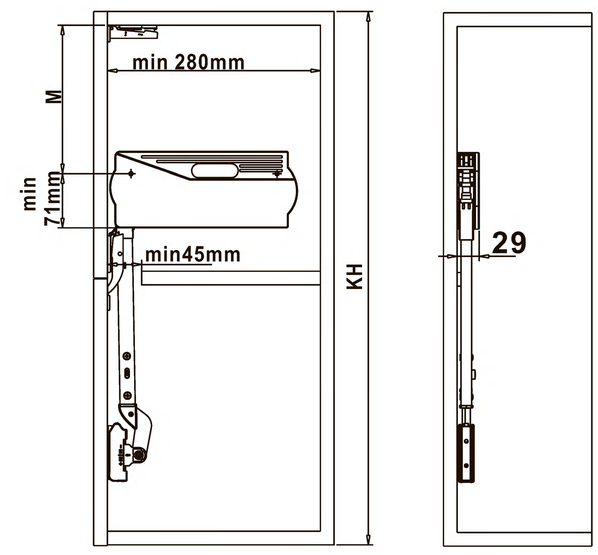

※ При установке на правую сторону, переверните шаблон

Используйте прилагаемые винты 4x40 (4 шт. на один подъёмник)

4. Сборка фасадной дверной панели

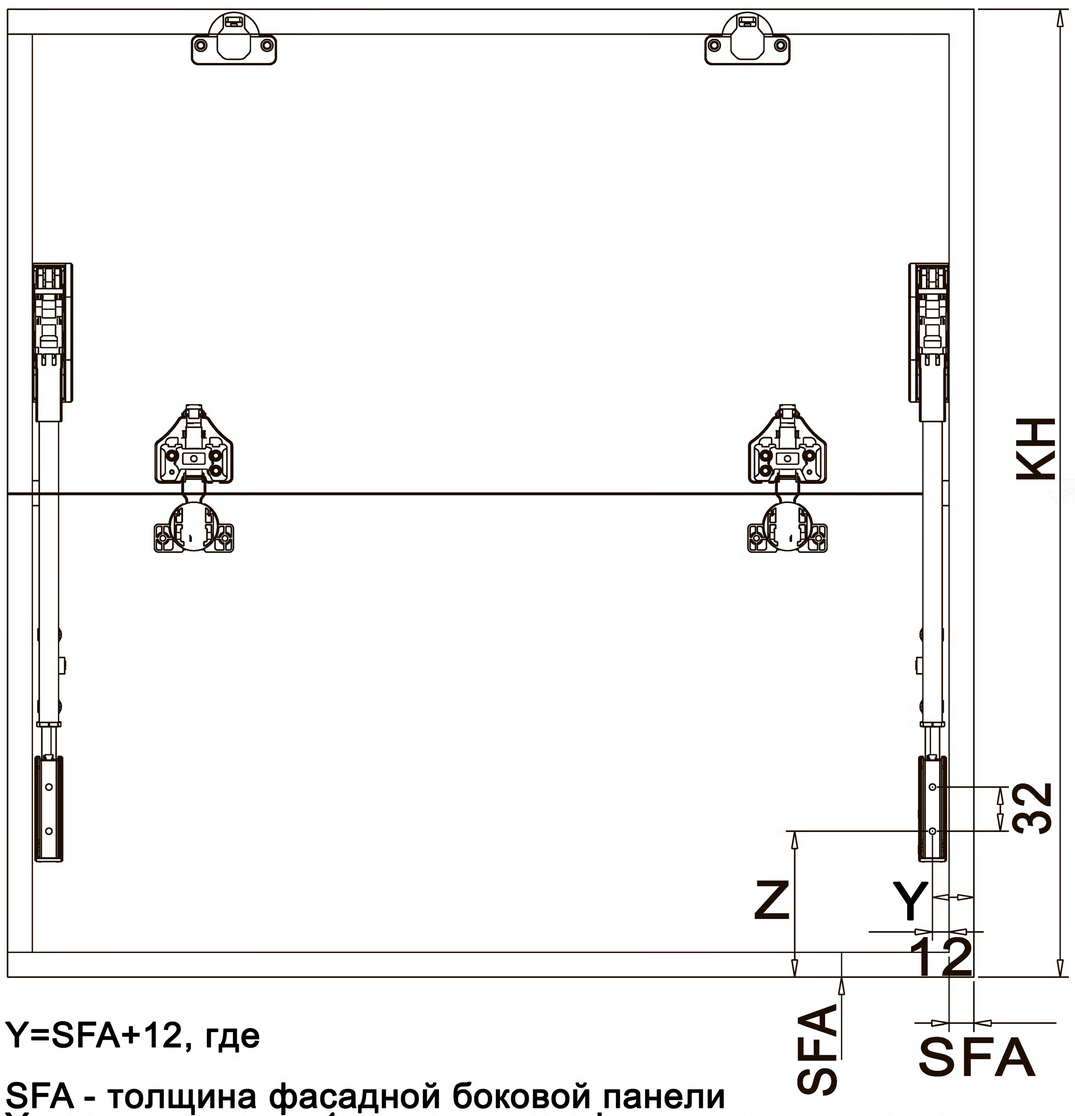

Y=SFA+12, где

SFA - толщина фасадной боковой панели
Y - расстояние от 1-го отверстия фасадного крепления до края ящика

Высота ящика (KH)	Z_1
700-729	106
730-759	111
760-789	116
790-819	121
820-849	126
850-879	131
880-909	136
910-939	141
940-969	146
970-1000	151
1001-1040	156

Единицы измерения: мм

Если SFA=18, то расстояние $Z=Z_1$ (см. значения выше)
Если SFA>18, то расстояние $Z=Z_1-(SFA-18)$
Если SFA<18, то расстояние $Z=Z_1+(18-SFA)$

5. Установка фасадной дверной панели

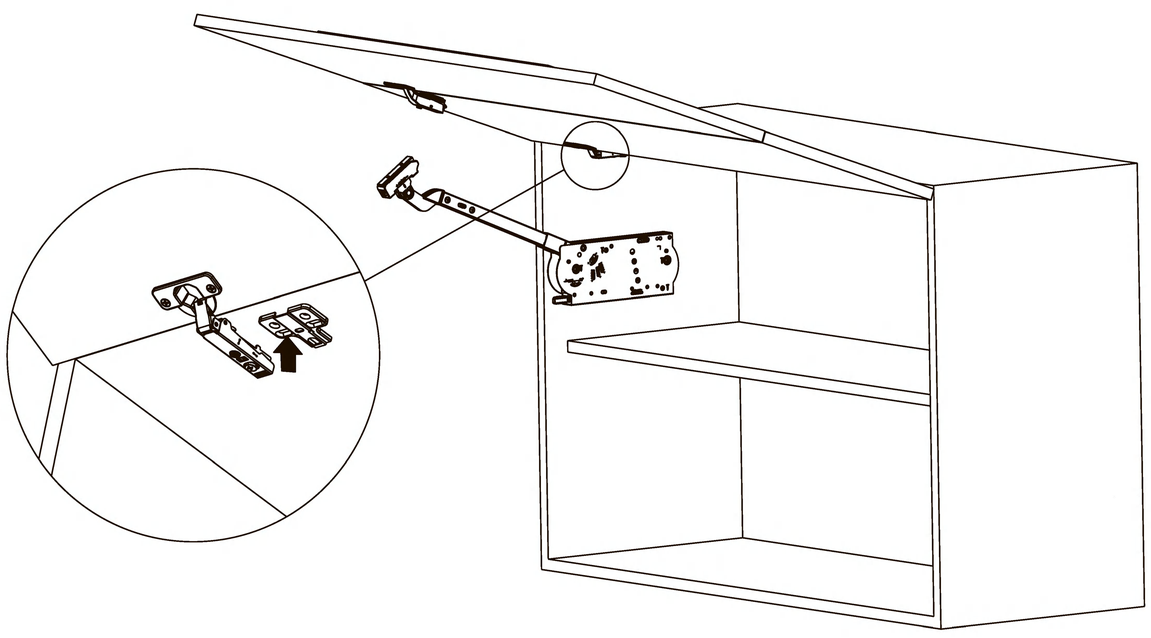

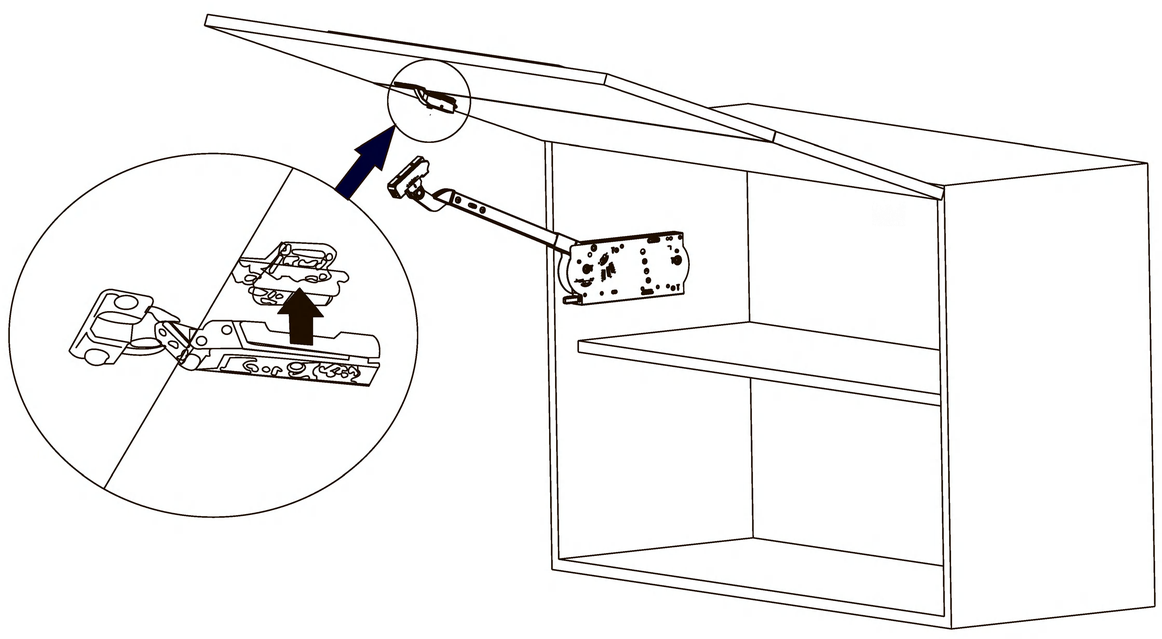

⚠ Во избежание падения дверной панели, убедитесь что все петли надёжно закреплены
⚠ Убедитесь, что все крепёжные элементы надёжно затянуты

6. Установка подъёмника на фасад

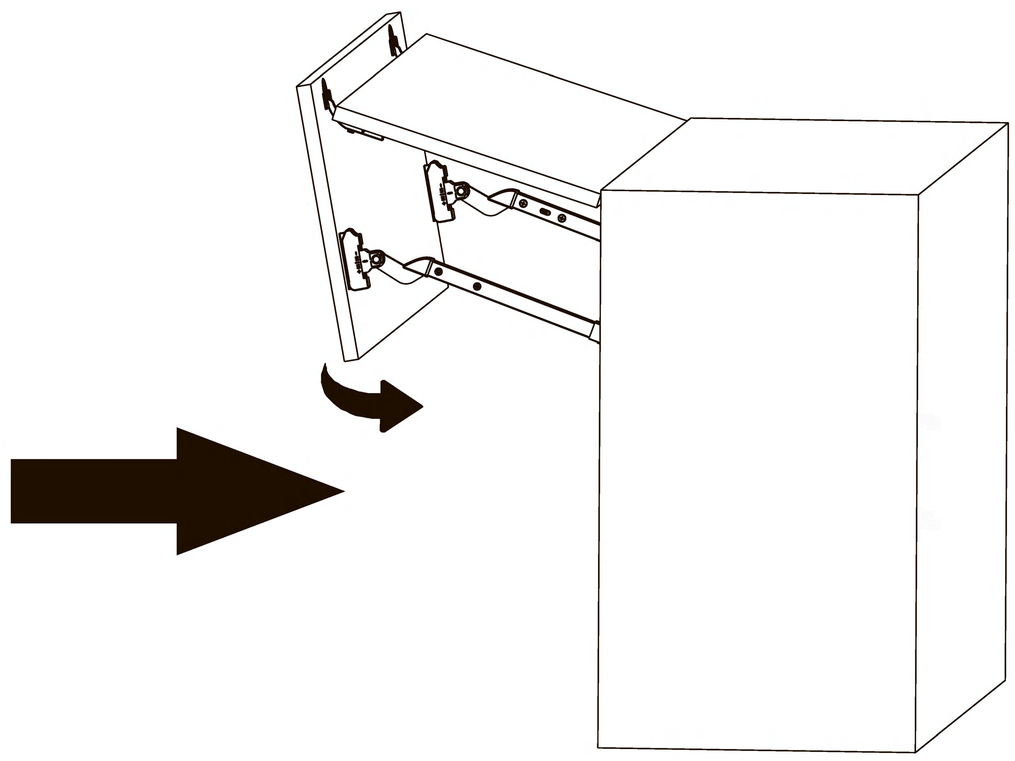

7. Регулировка фасадной панели

Ситуация №1

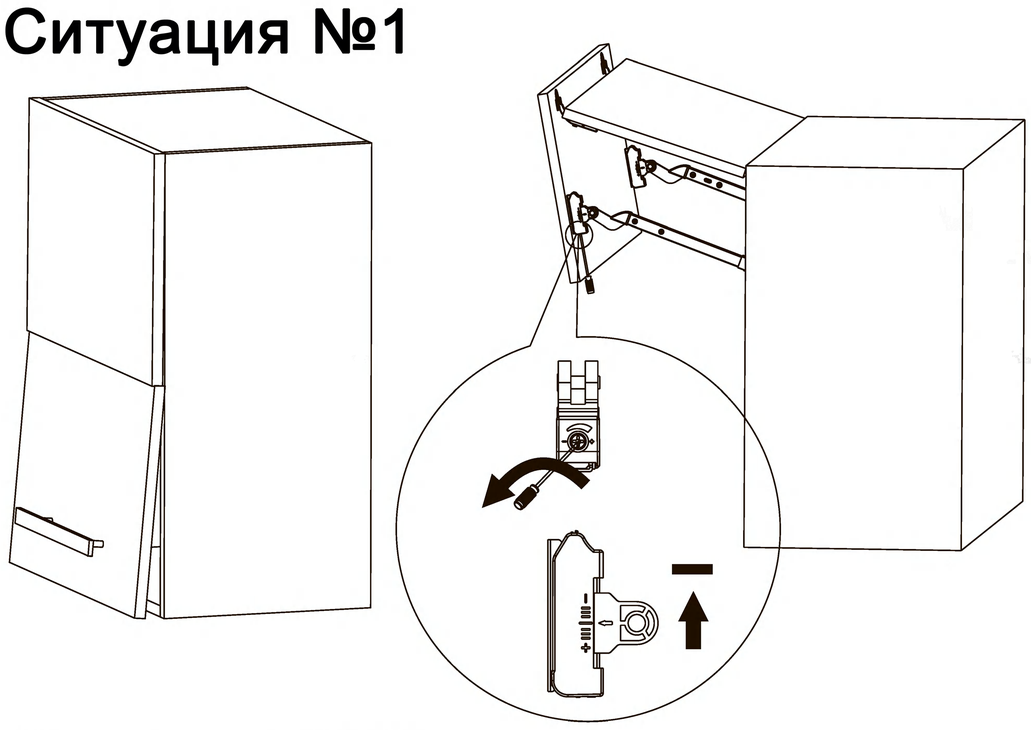

Ситуация №2

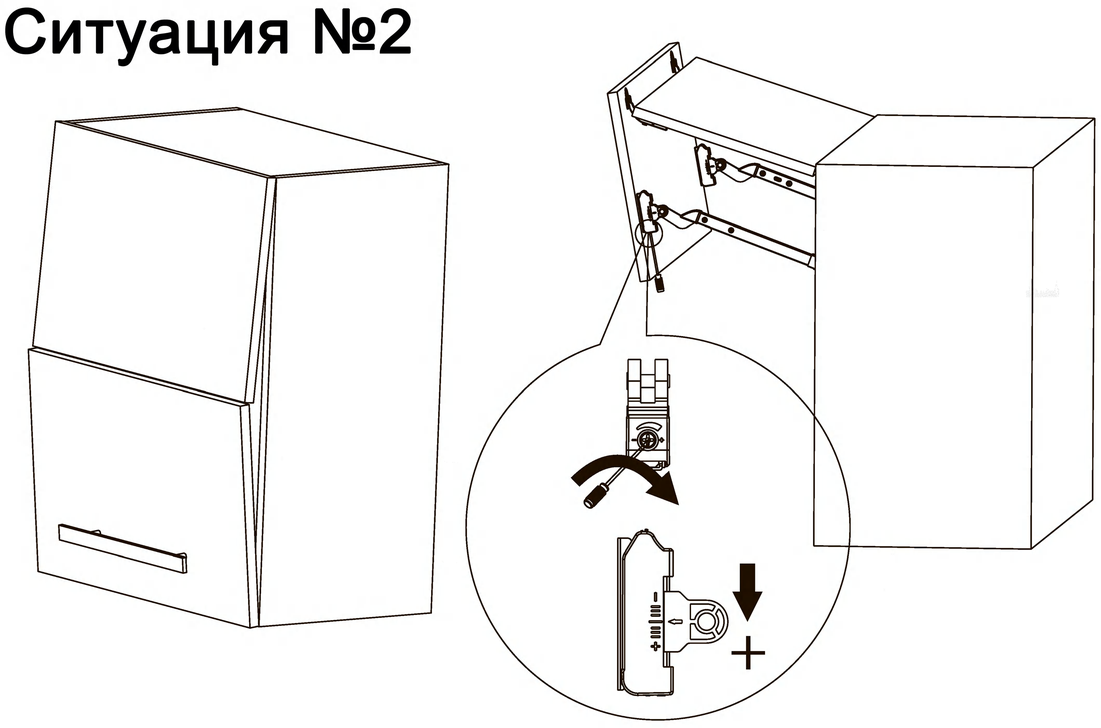

Ситуация №3

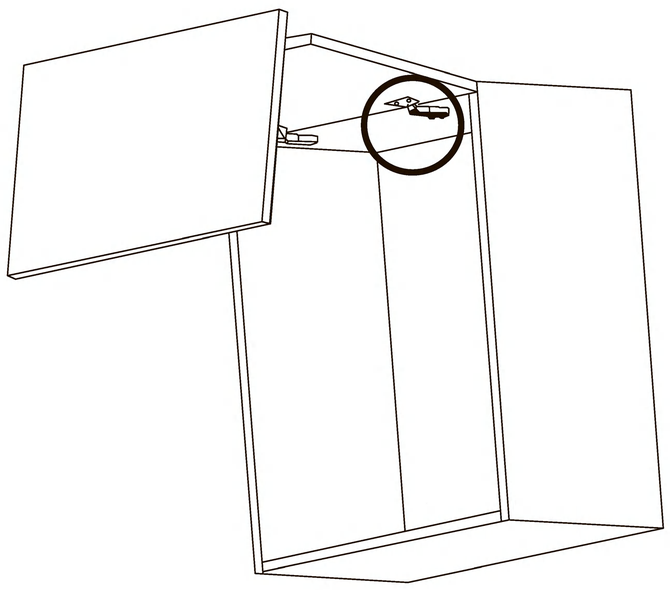

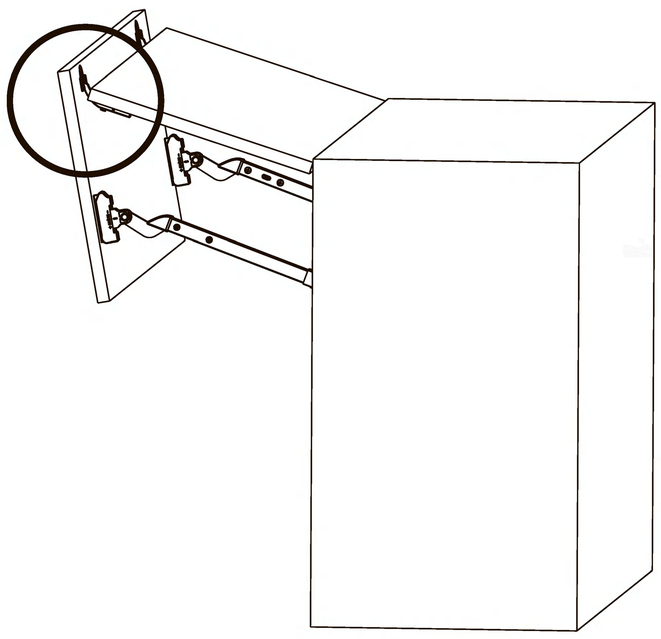

Регулировка верхних и межфасадных петель

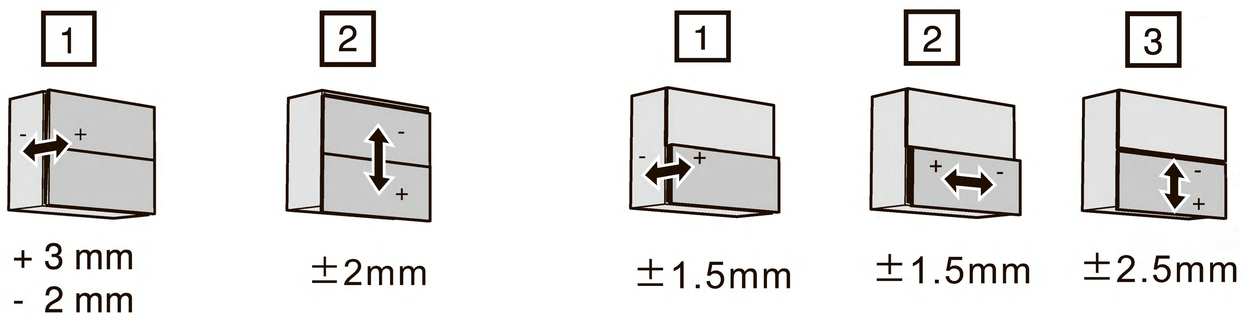

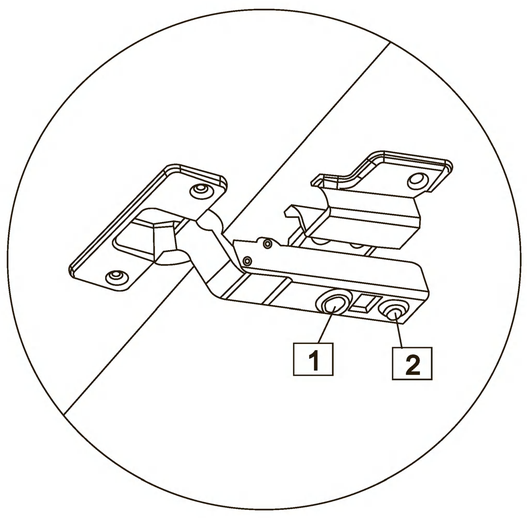

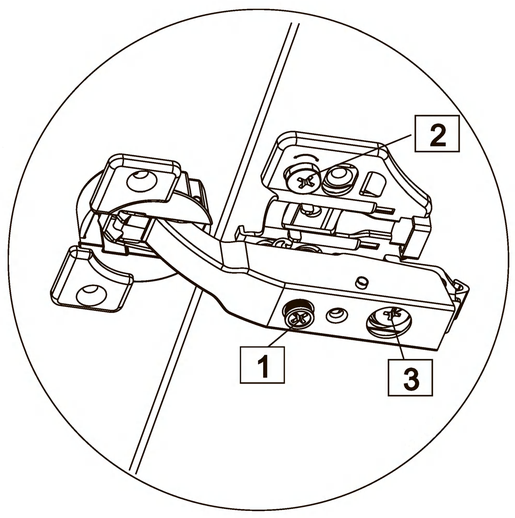

Проверьте работу подъёмника после всех регулировок, открывая и закрывая дверцу

8. Регулировка усилия на открывание и фиксацию фасада

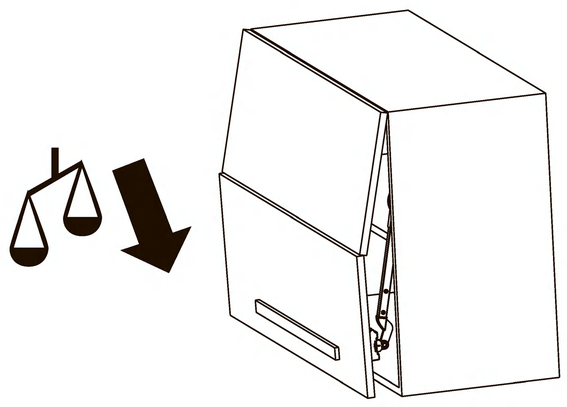

увеличение усилия

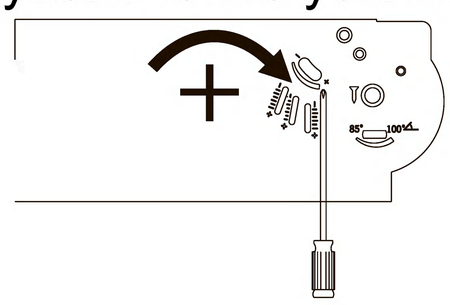

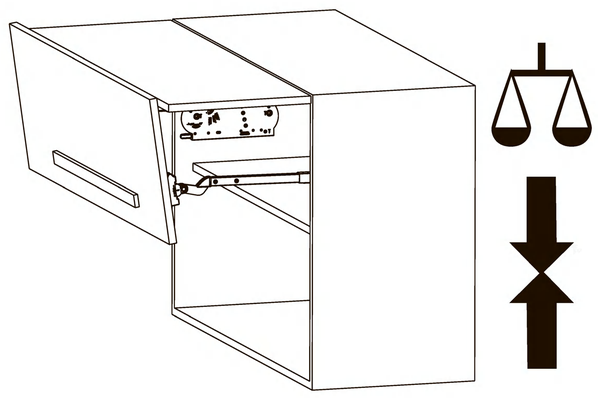

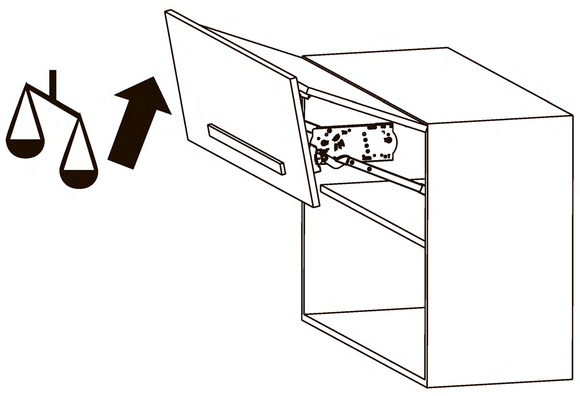

уменьшение усилия

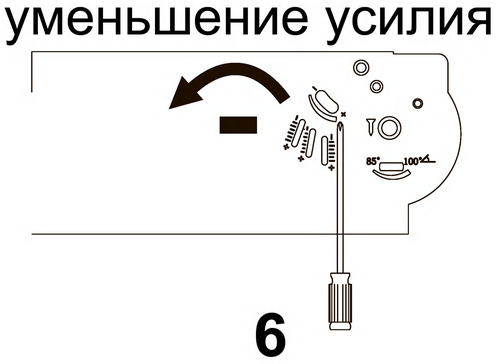

⚠ **Во избежание повреждения механизма, регулировка осуществляется крестовой отвёрткой без применения чрезмерных усилий.**
Пожалуйста не превышайте лимит шкалы (предел 2 мм).

9. Регулировка усилия доводчика на закрывание в зависимости от веса фасада

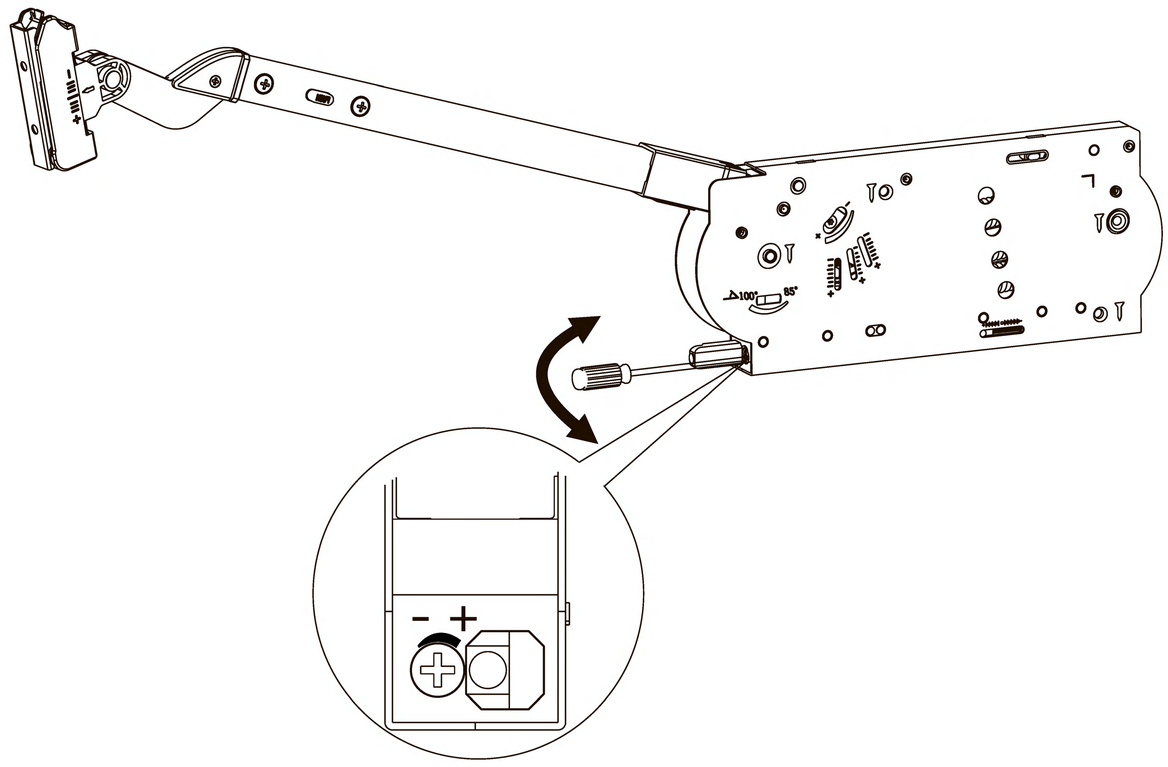

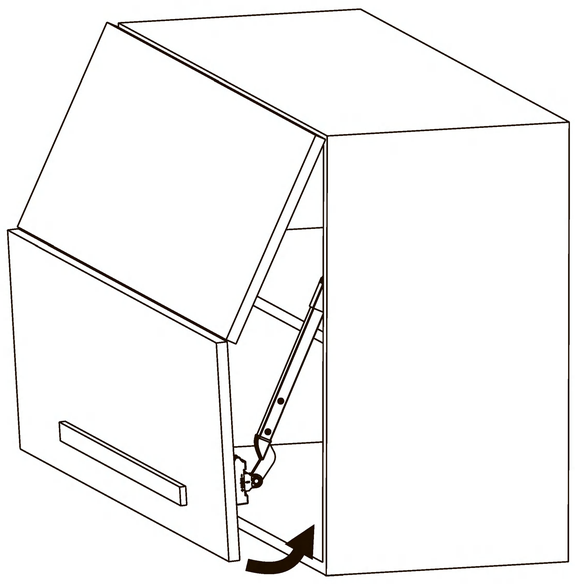

Убедитесь, что дверца плотно прилегает к корпусу ящика

10. Регулировка угла открывания фасада

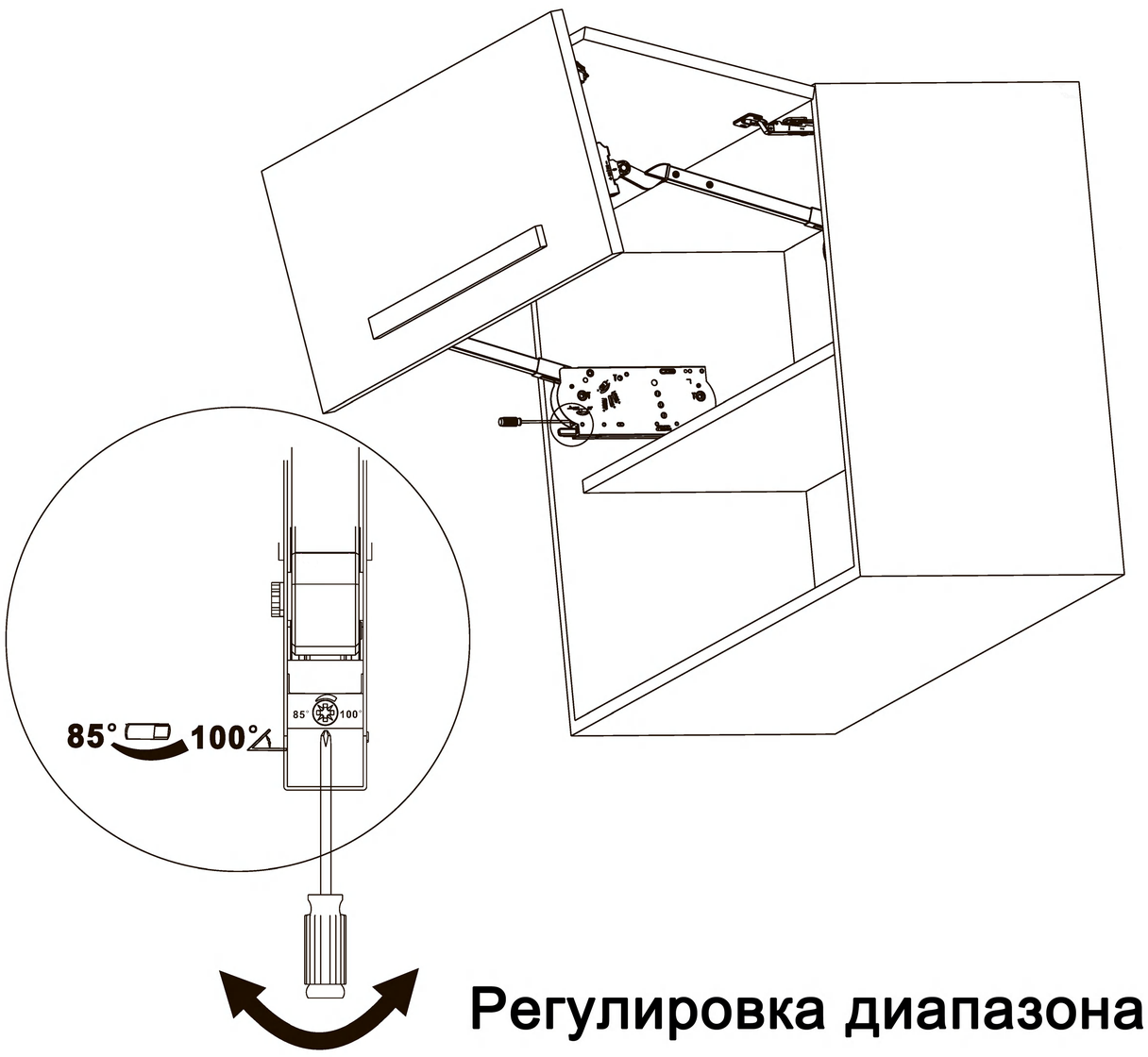

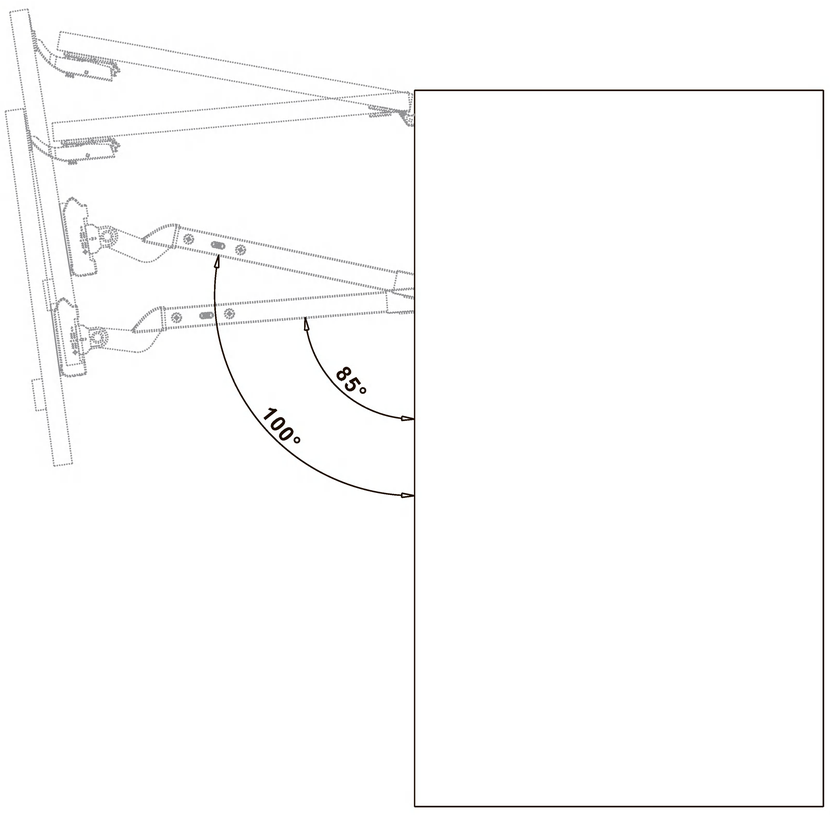

Регулировка диапазона угла (85° - 100°)

11. Установка декоративной крышки корпуса

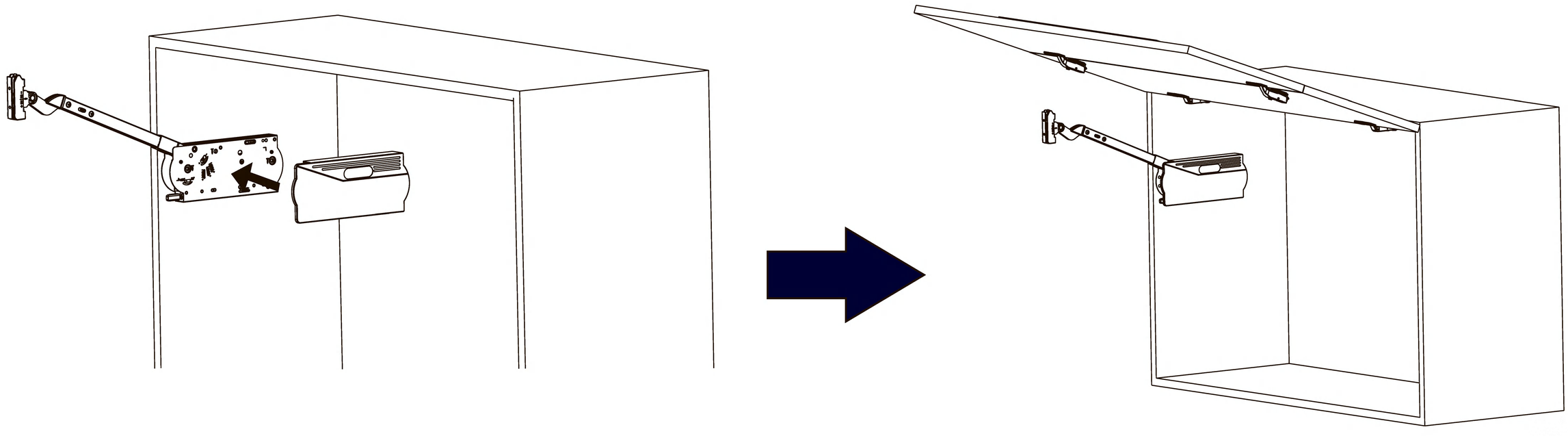

Разборка подъёмного механизма

1 Нажмите, чтобы отсоединить подъёмник от фасада

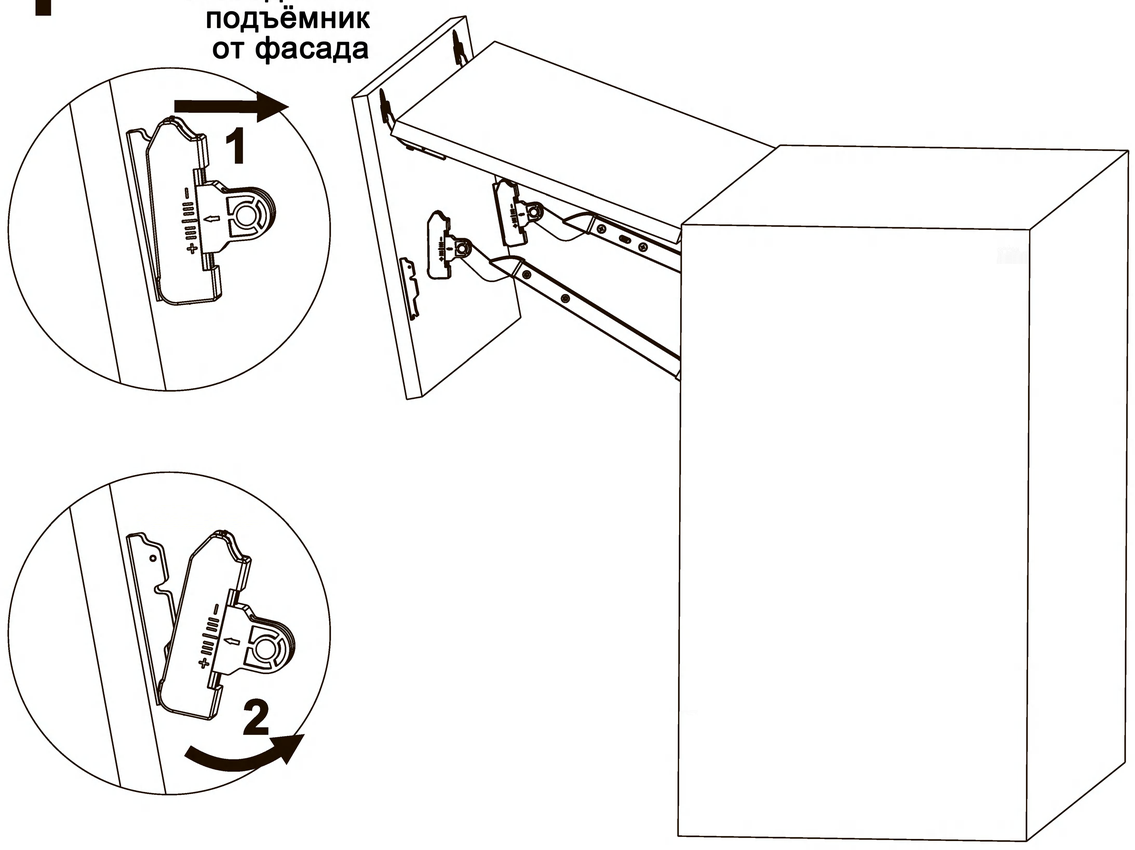

2

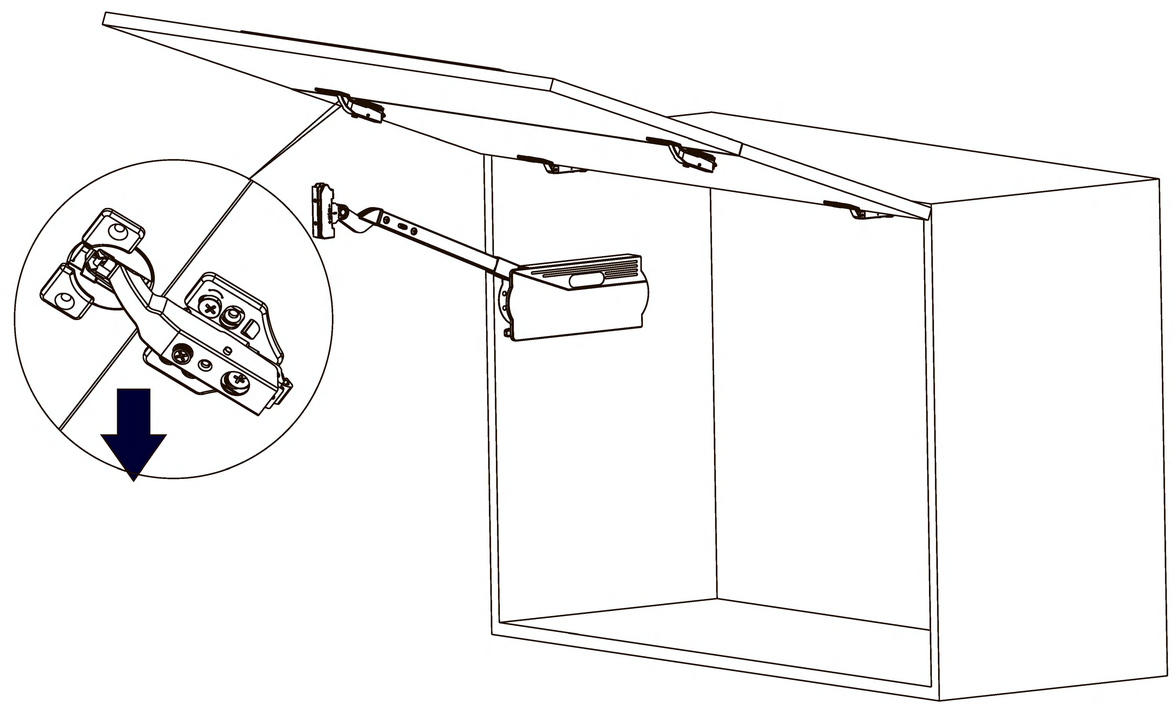

3

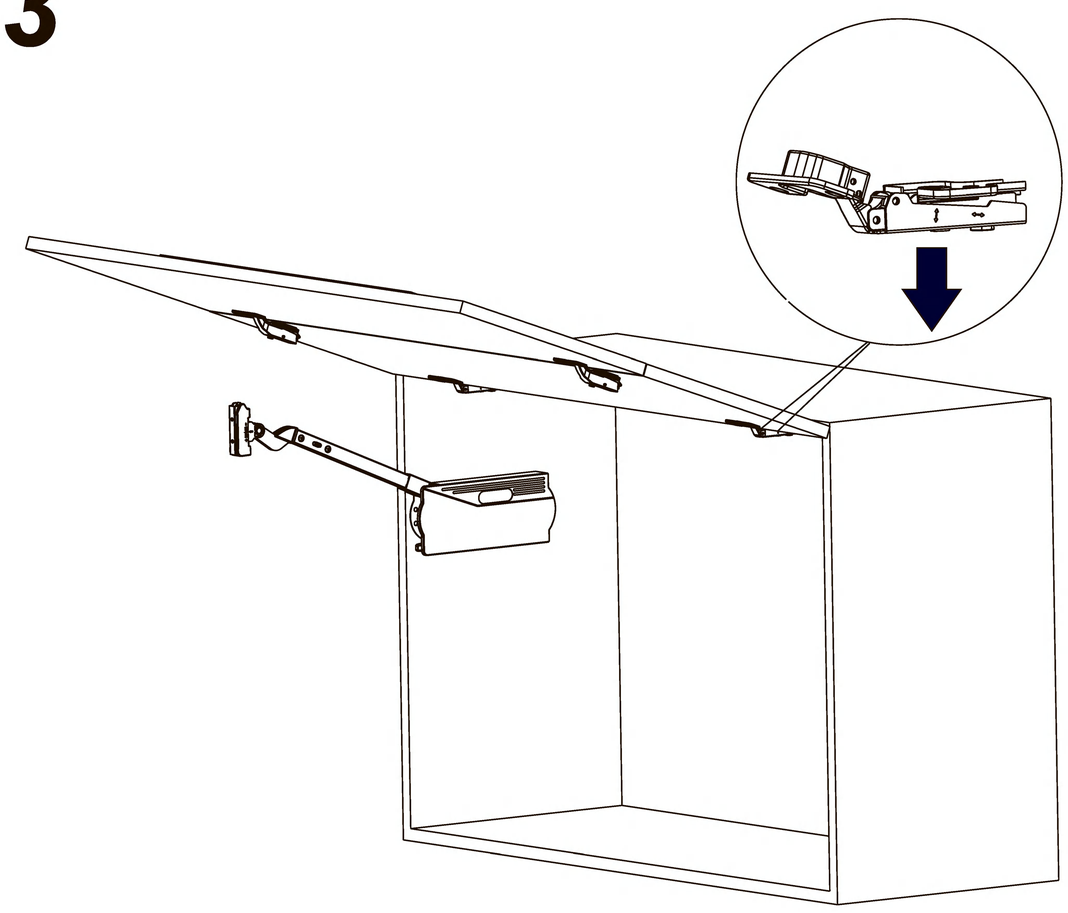

4

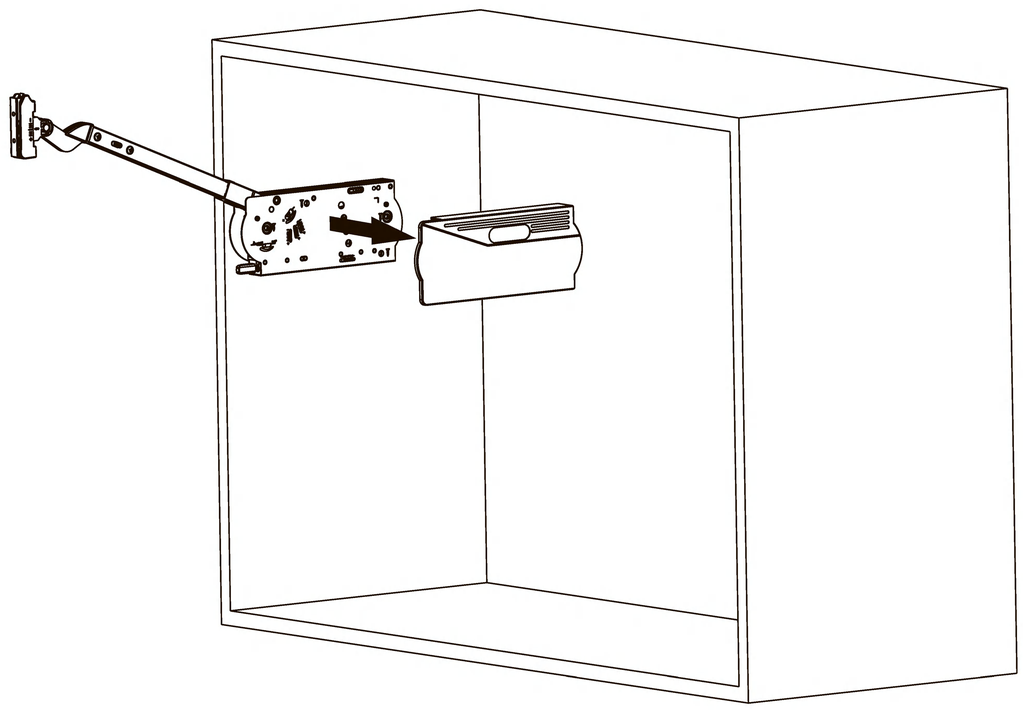

5

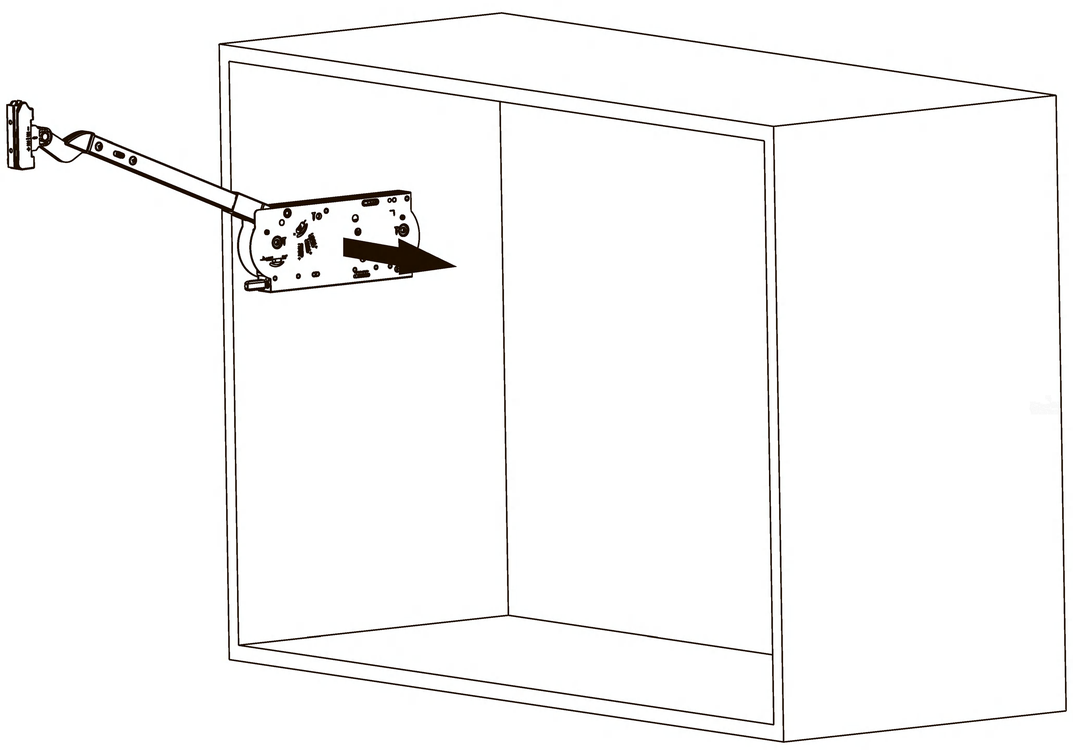

ВНИМАНИЕ
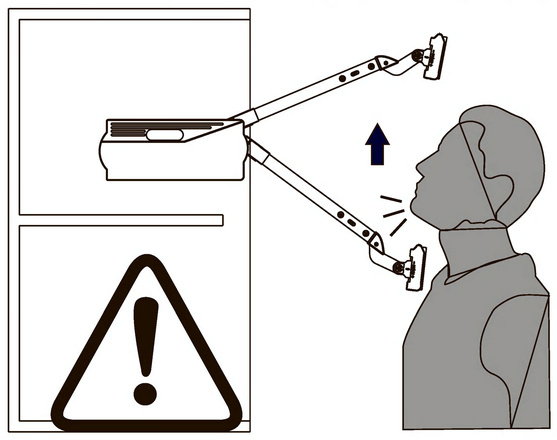
Рычаг имеет высокую подъёмную силу, поэтому не опускайте его во время монтажа, если дверца ещё не закреплена.
Это может привести к серьёзным травмам