Лифт газовый с доводчиком

Premial Adagio

Инструкция по установке

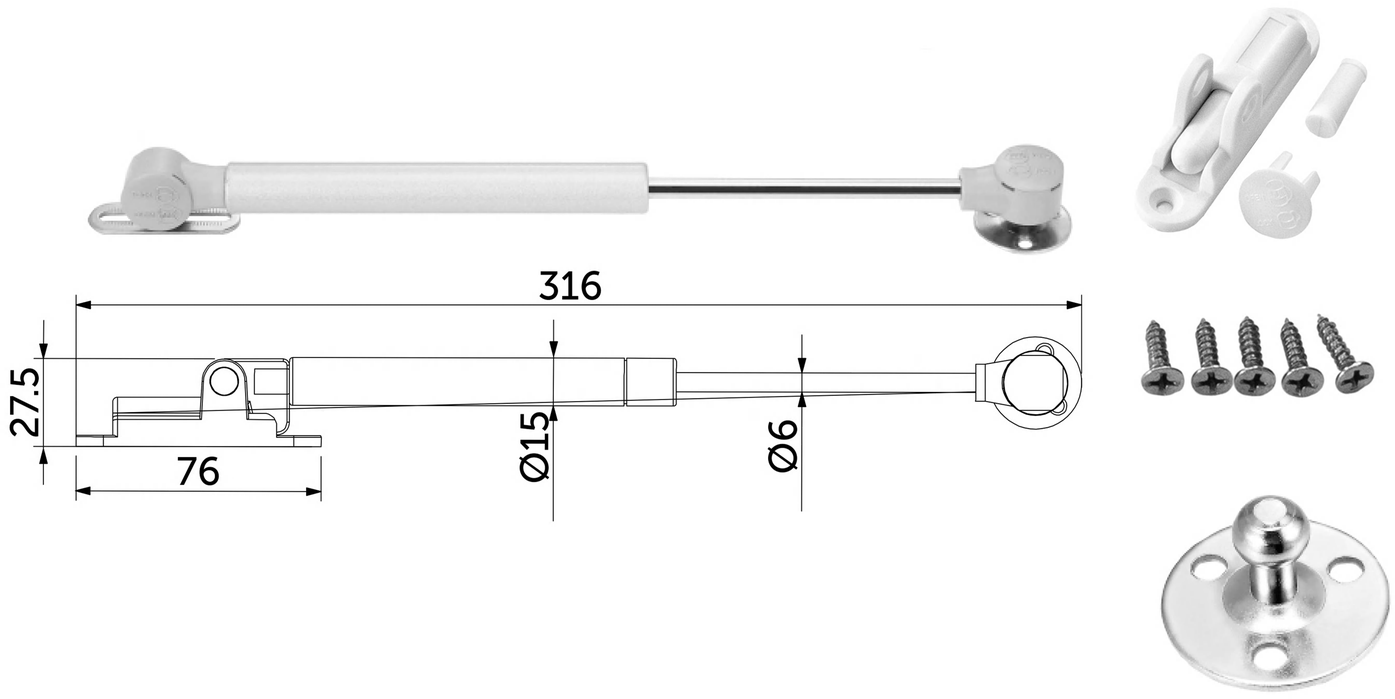

Мощность подъёмника:
50/60/80/100/120N

При применении двух подъёмников, несущая способность увеличивается в два раза. При установке на фасады большой ширины рекомендуется использовать два газовых подъёмника.

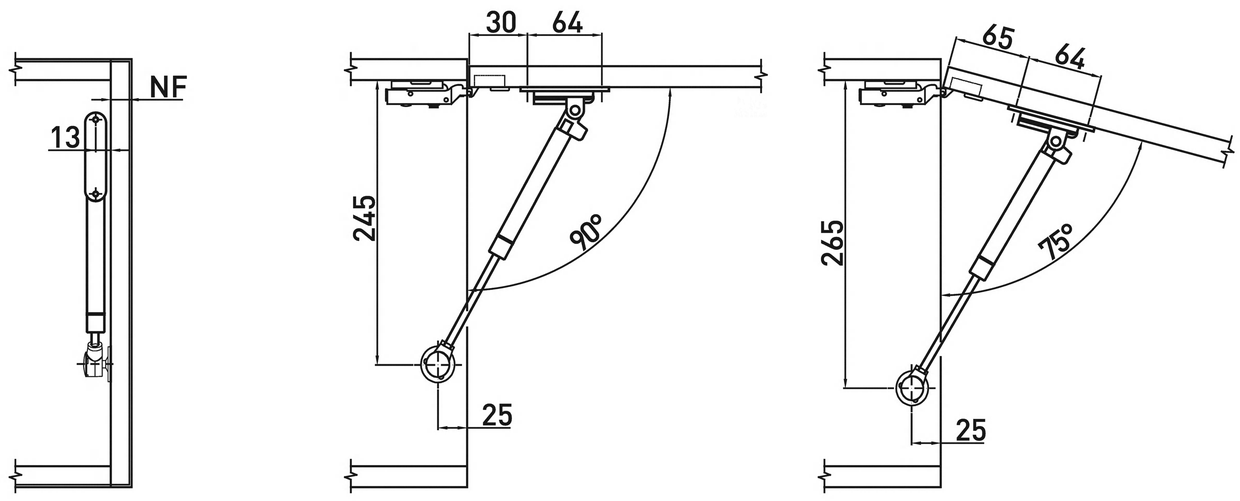

ВНИМАНИЕ!

1) Пожалуйста, не используйте смазочное масло или подобное ему при использовании подъёмника, это может негативно повлиять на его работу.
2) При установке подъёмника, пожалуйста, убедитесь, что все крепёжные элементы надёжно затянуты.
3) При соблюдении всех инструкций, газовый подъёмник следует использовать в пределах следующих температур:
а) минимальная температура не должна превышать -25°С;
б) максимальная температура не должна превышать 45°С.