Premial Sempre

Подъёмный механизм для одинарного фасада

Инструкция по установке

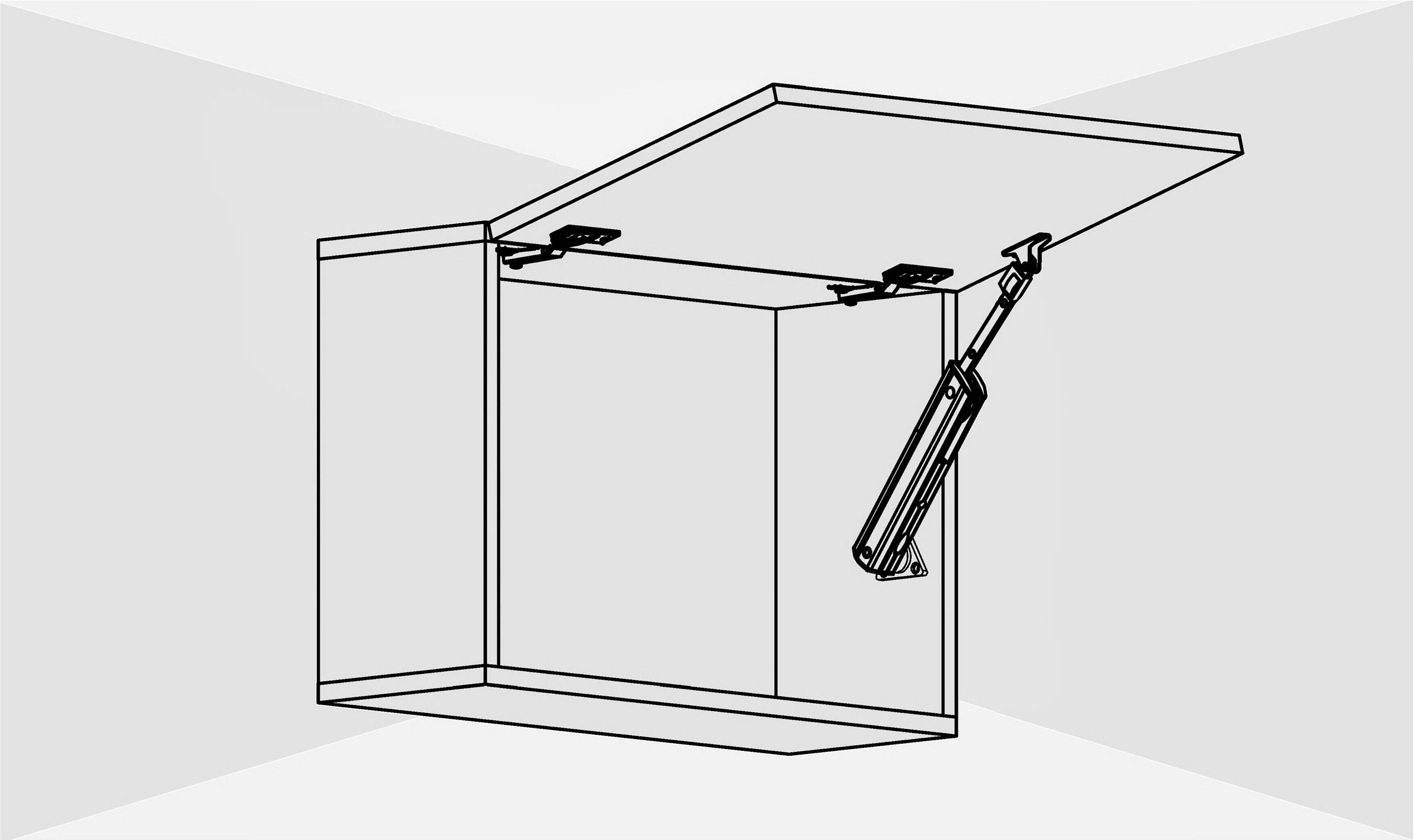

Уважаемый клиент:

- Этот подъёмник был спроектирован и изготовлен с особой тщательностью, чтобы обеспечить высокую производительность и бесперебойную работу в течение длительного времени.
- Мы просим вас следовать этим инструкциям для достижения наилучших результатов и беззаботного использования в течение всего срока службы.

Гарантия:

- При изготовлении данного набора было уделено особое внимание его качеству.
- Если у вас возникнут какие-либо трудности, пожалуйста, обратитесь в нашу компанию. Ответственность нашей компании ограничивается заменой оборудования по причине заводского брака или иных условий, которые обговариваются отдельно.
- Мы не несём ответственности за ущерб, причинённый при использовании данного устройства

Рекомендации по безопасности:

- Мы рекомендуем, чтобы монтаж производился профессионалом, имеющим опыт в установке данных конструкций.
- В этом подъёмнике используются очень прочные пружины. Для вашей же безопасности, не сгибайте кронштейн пока он не будет надёжно прикреплён к двери. Несоблюдение этого указания может привести к травмам.
- Не разбирайте кронштейн или корпус держателя.
- Пожалуйста, используйте этот кронштейн только в соответствии со спецификациями, указанными в данном руководстве.
- Рабочая температура использования от 0 до 40 градусов.

Установка подъёмника

Модель	KH (мм)	LF
L	240-500	520-920
M	240-500	1200-1750
H	240-500	1500-2240

LF: Коэффициент мощности
KH: Высота ящика (мм)
WD: Вес фасада (кг) (дверь+ручка)

Коэффициент мощности расчитывается по формуле:
LF=KH(мм)xWD(кг)

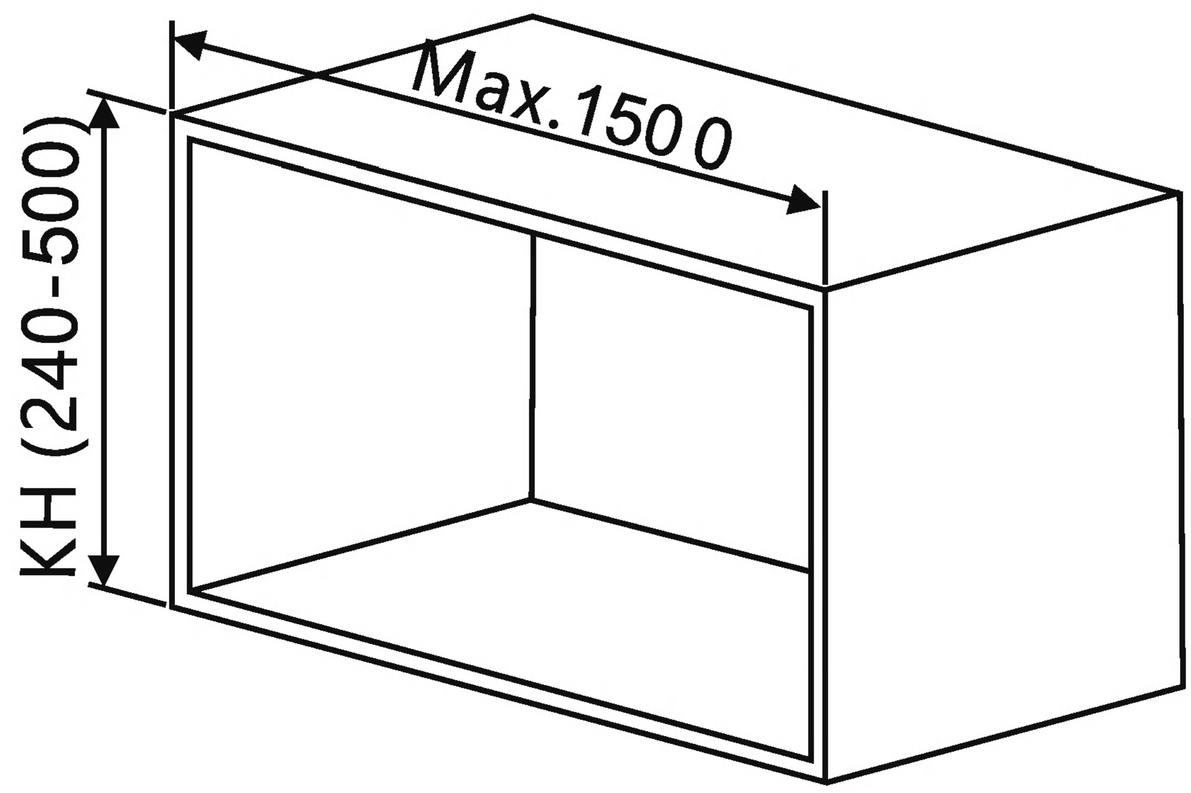

Примечание: если при установке использовать два подъёмника, то общий LF может быть увеличен на 50%

Комплектация

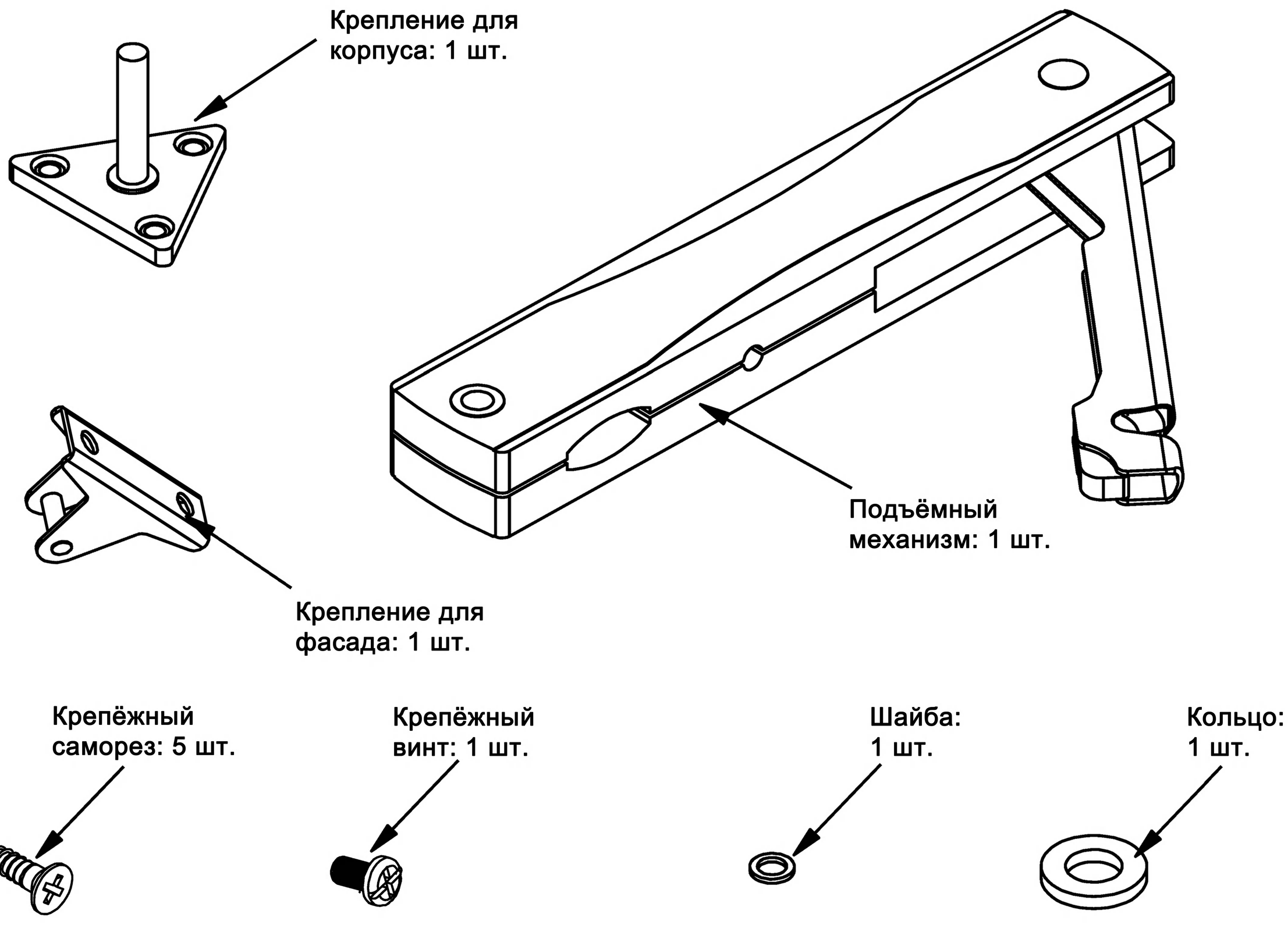

Комплект шаблонов для установки: 1 шт.
Инструкция по установке на Русском языке (данная книга): 1 шт.

1. Разметка отверстий для крепления к корпусу

Z - расстояние от края ящика до ближайшего отверстия
SOB - толщина верхней панели ящика
B - высота монтажной планки (см. таблица «Данные по значению: B»)
C - данные по типу петли (см. таблица «Данные по значению: C»)

Расстояние от края ящика до ближайшего отверстия рассчитывается по формуле:

Данные по значению: B

B	0 мм	2 мм	4 мм	9 мм	18 мм
Высота планки	H=0	H=2	H=4	H=9	H=18

Данные по значению: C

	0 мм = накладная		9,5 мм = полунакладная		18 мм = вкладная

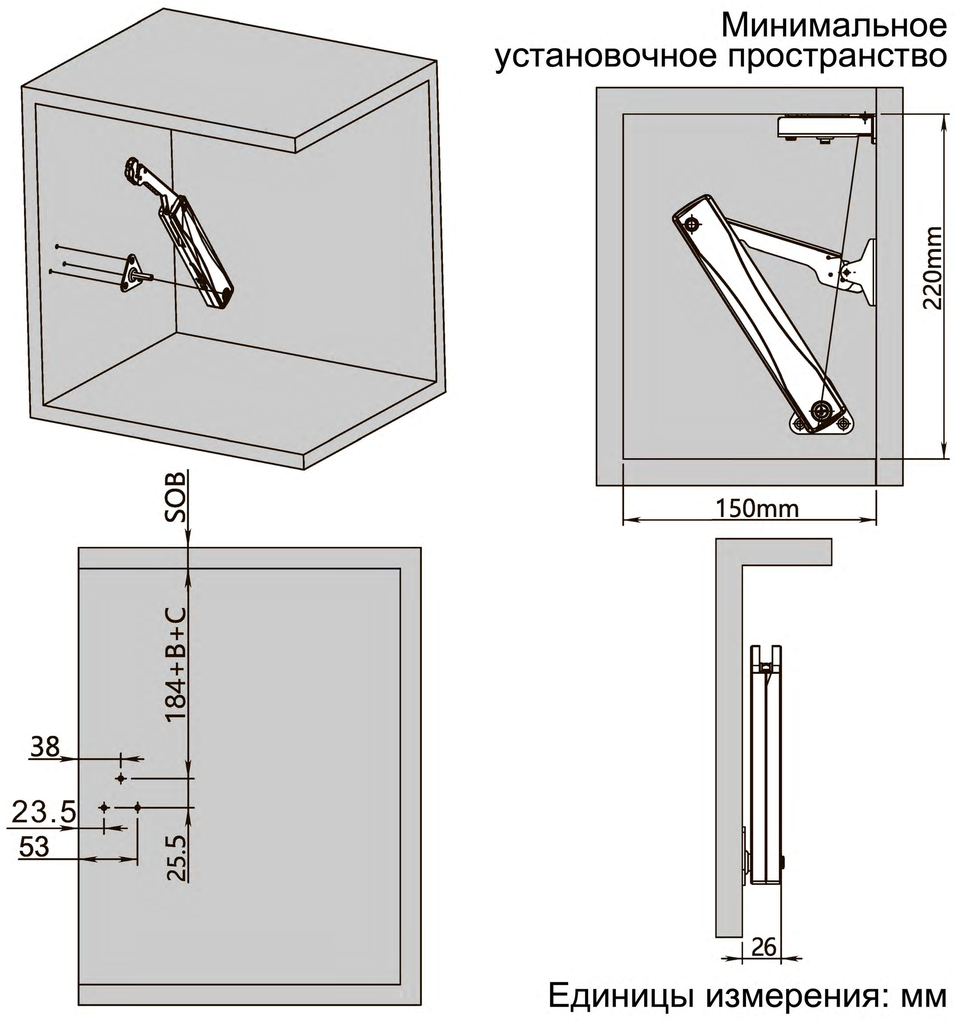

2. Разметка отверстий для крепления к фасаду

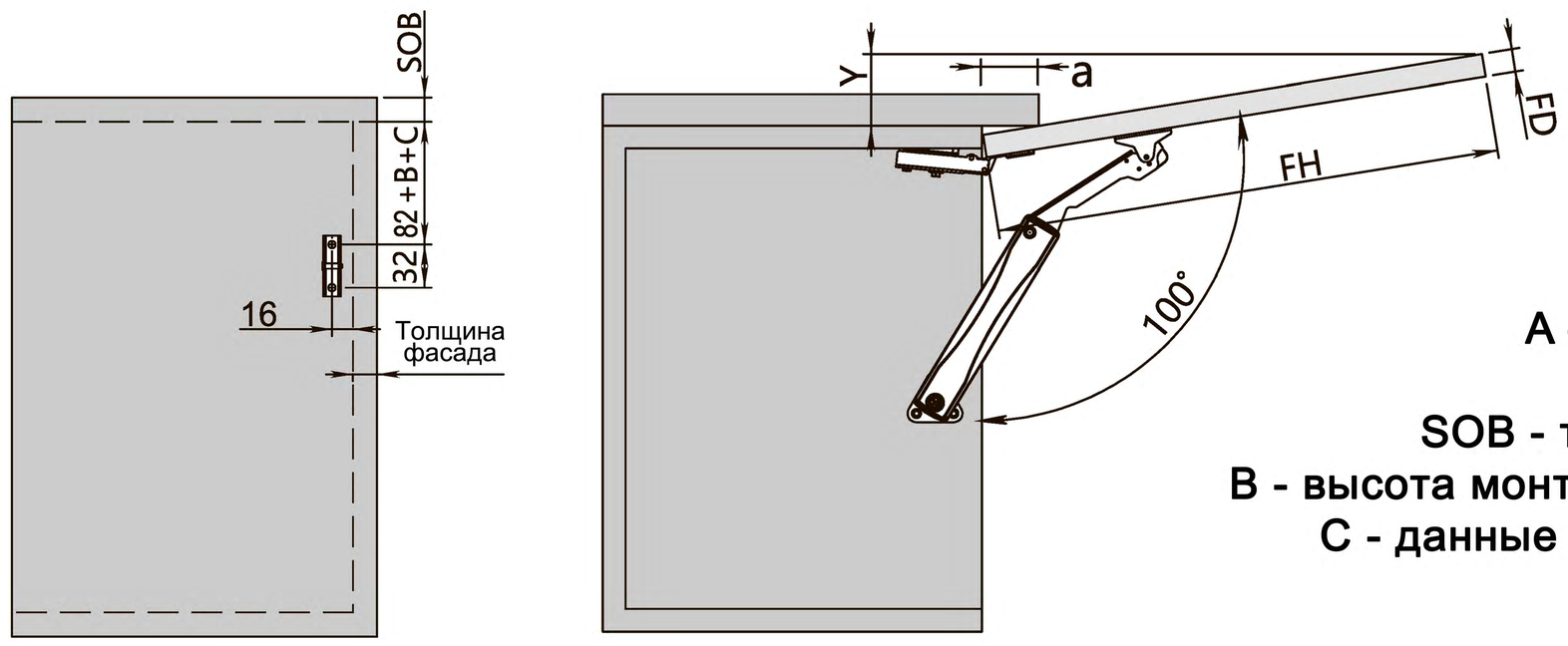

FD (мм)	16	19	22	24
A (мм)	42	31	20	12

Y - расстояние от края ящика до крайнего вернего положения фасада
FH - высота фасада
FD - толщина фасада
A - выступ верхней панели ящика

SOB - толщина верхней панели ящика
B - высота монтажной планки (см. таблица п.1)
C - данные по типу петли (см. таблица п.1)

Расстояние от края ящика до крайнего вернего положения фасада считается по формуле:
Y=(FH-A)x0.2

3. Таблица минимальных зазоров

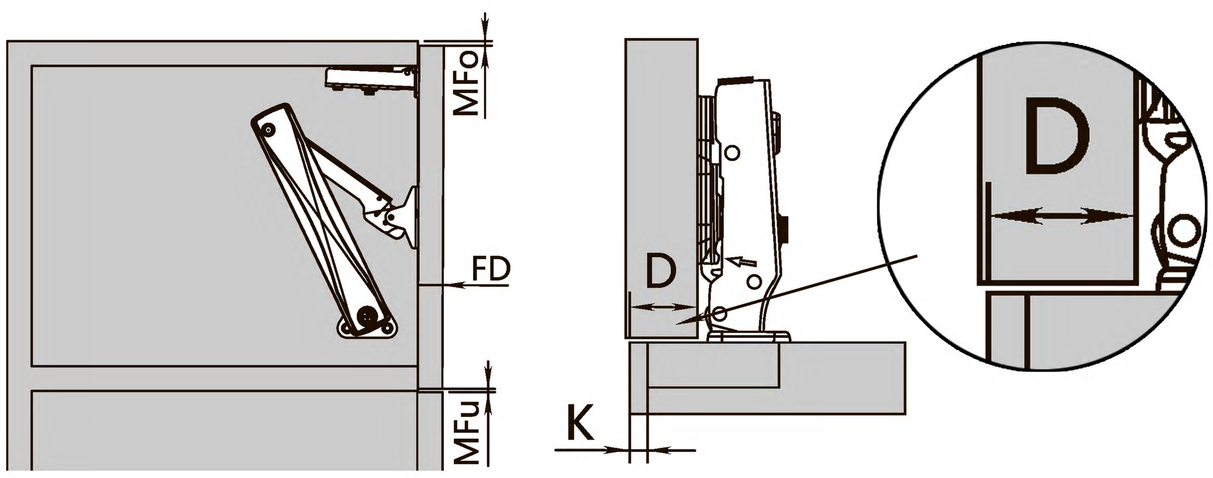

K (мм)	3	4	5	6	Высота монтажной планки
D (мм)	15	16	17	18	H=0
	13	14	15	16	H=2
	11	12	13	14	H=4
	6	7	8	9	H=9

MFo - минимальный верхний дверной зазор
MFu - минимальный нижний дверной зазор (MFu=1,5 мм)
FD - толщина фасада

K - расстояние до чаши петли
D - размер фасадного перекрытия

FD=	16	17	18	19	20	21	22	23	24	25	26
K=3 | MFo=	0.7	0.9	1.2	1.5	1.8	2.2	2.6	3.2	3.8	4.5	5.3
K=4 | MFo=	0.7	0.9	1.1	1.4	1.8	2.1	2.5	3.0	3.5	4.4	4.9
K=5 | MFo=	0.6	0.9	1.1	1.4	1.7	2.0	2.4	2.9	3.4	3.9	4.6
K=6 | MFo=	0.6	0.8	1.1	1.3	1.6	2.0	2.4	2.8	3.2	3.8	4.4

4. Установка креплений

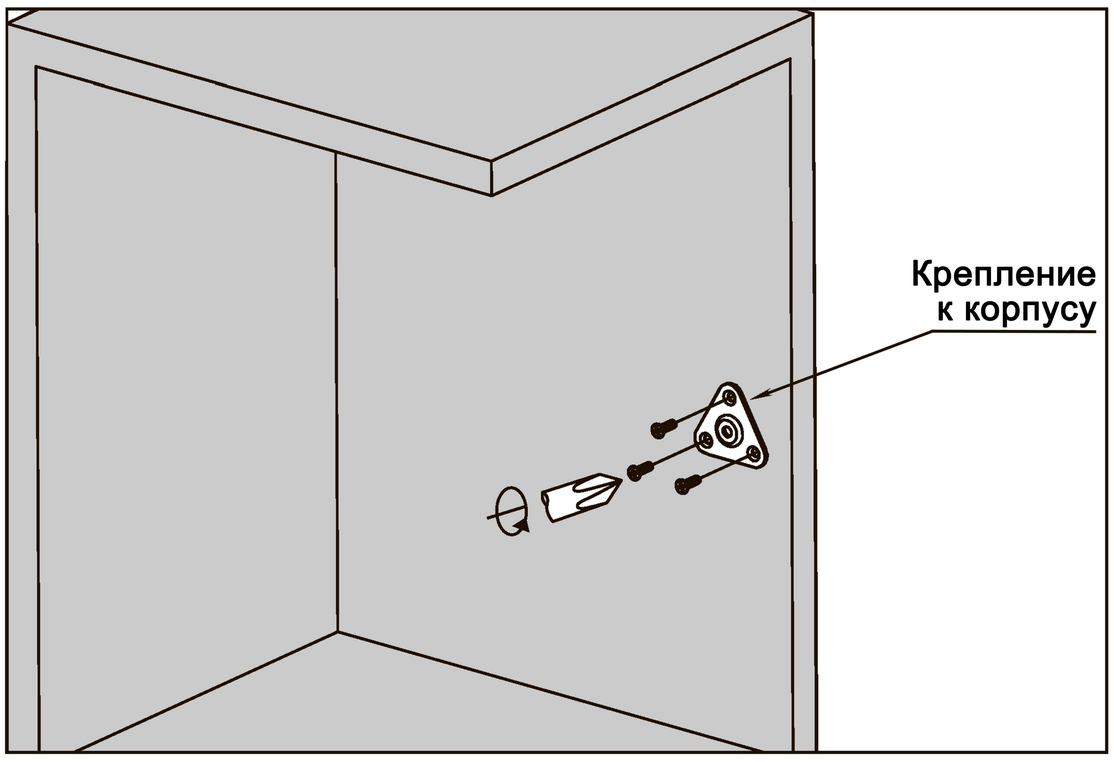

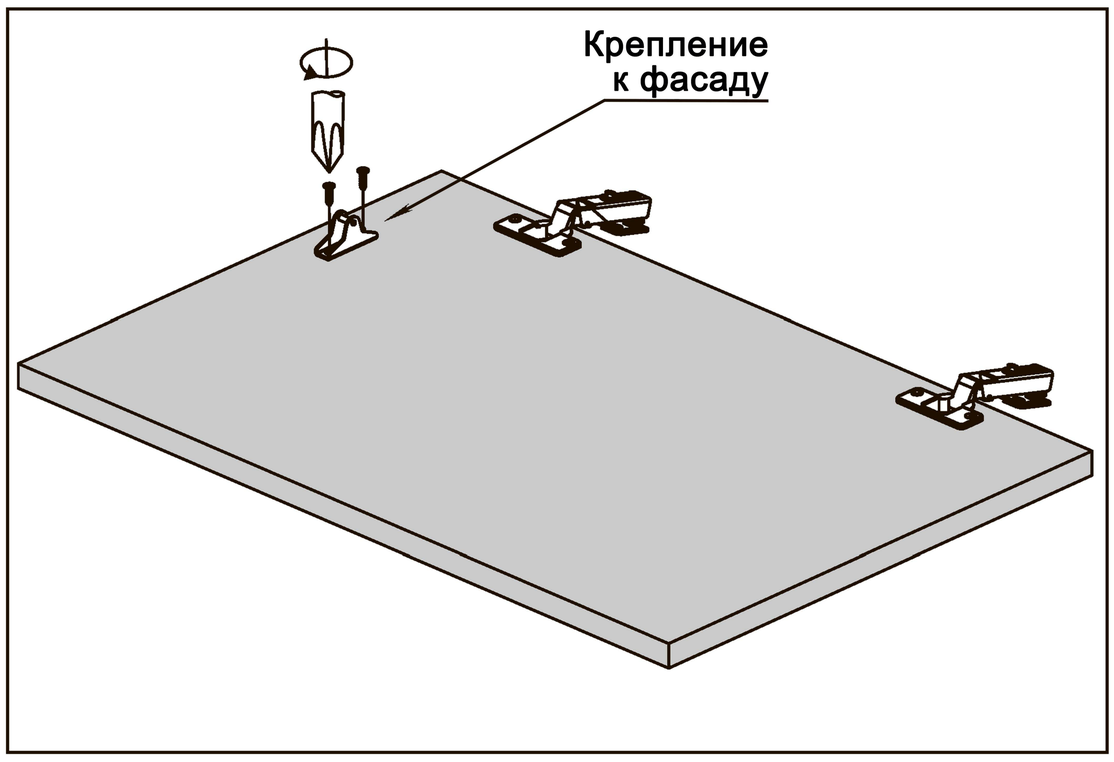

1. Используя комплектные шаблоны, произведите разметку установочных отверстий.
2. Совместите установочные отверстия с отверстиями на креплениях и зафиксируйте их при помощи саморезов.

5. Установка фасадной дверной панели

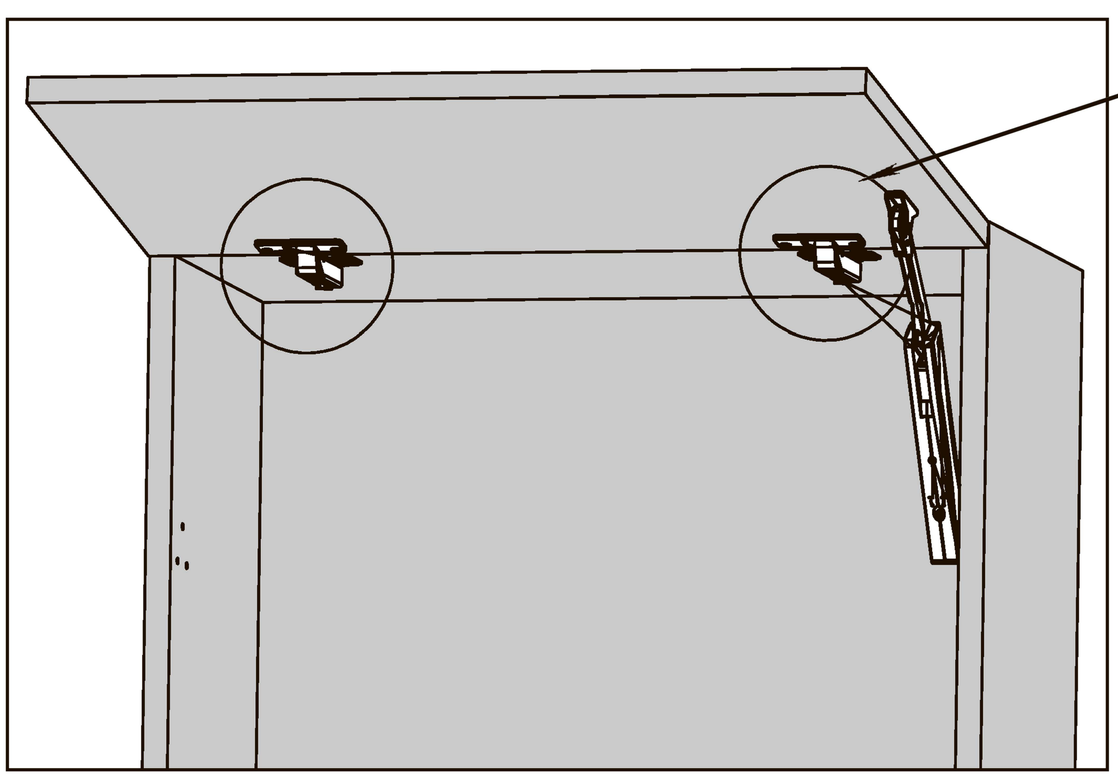

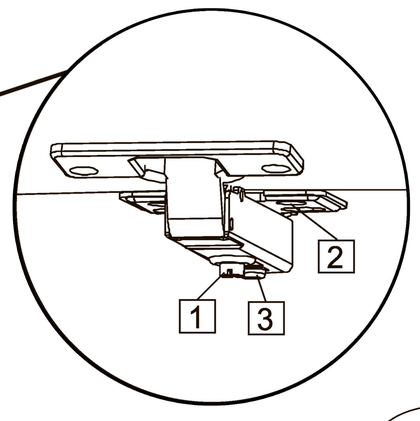

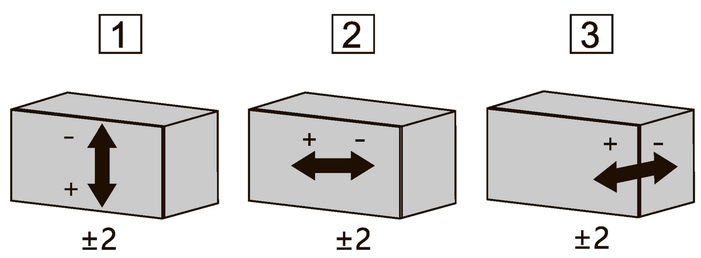

⚠ Во избежание падения дверной панели, убедитесь что все петли надёжно закреплены
⚠ Убедитесь, что все крепёжные элементы надёжно затянуты

6. Установка подъёмника на фасад

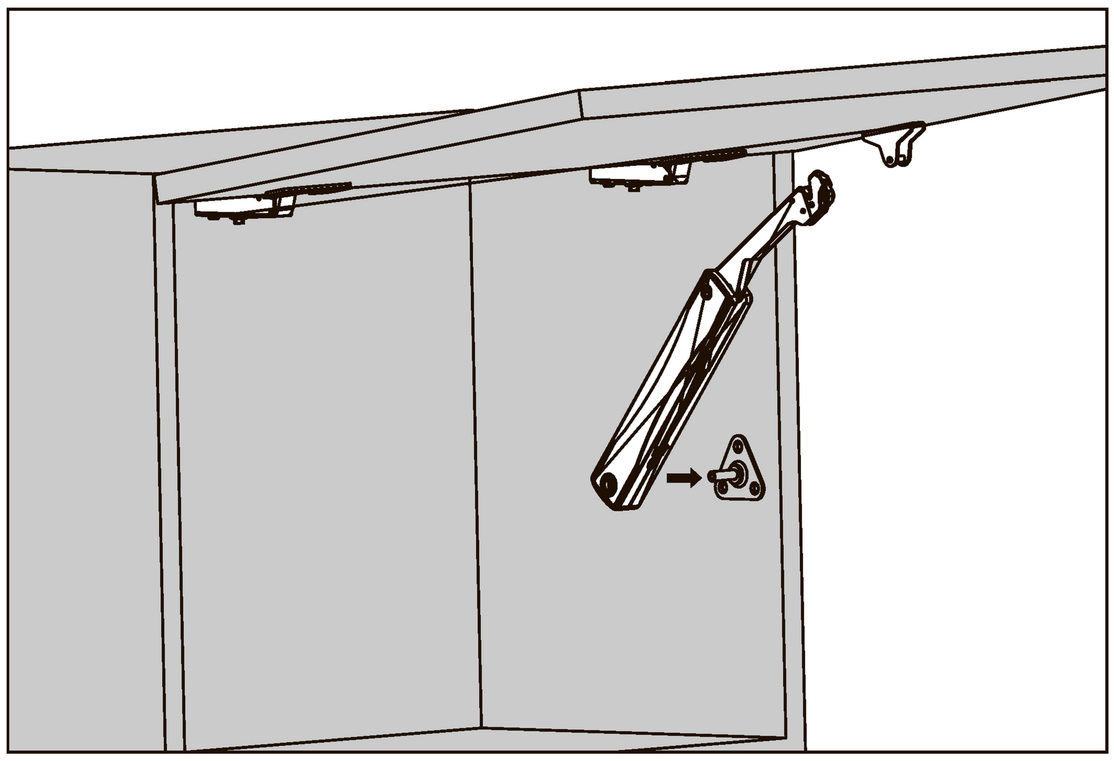

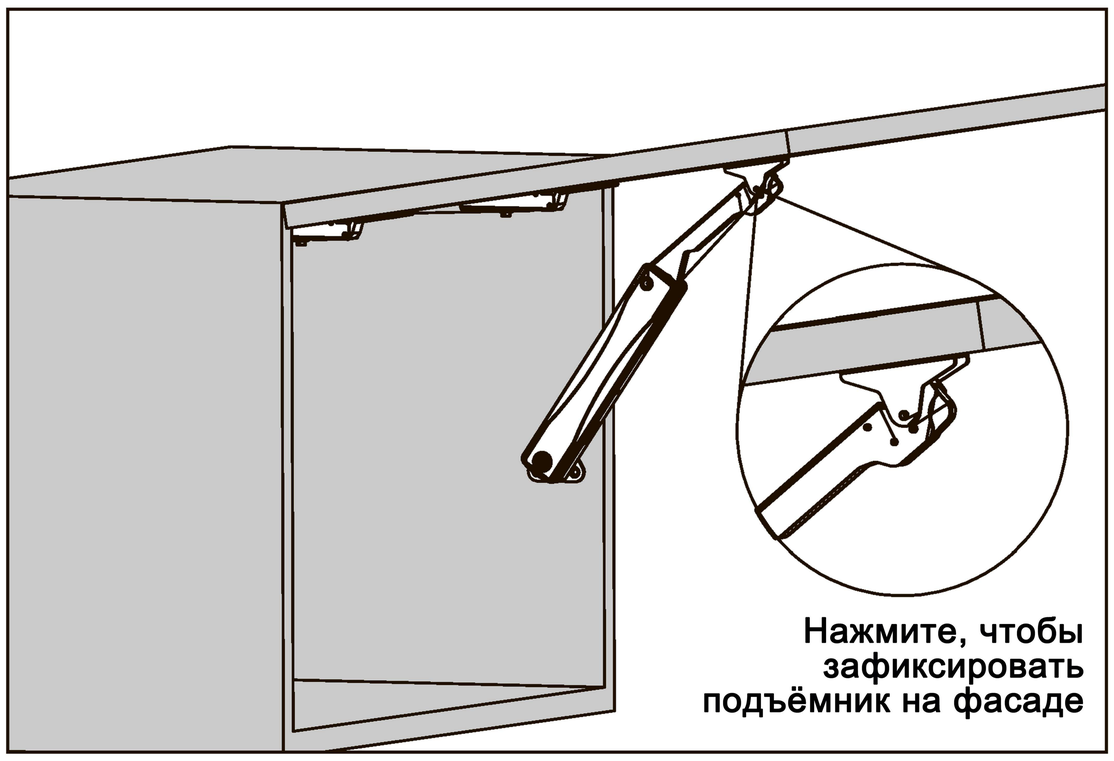

7. Регулировка усилия на открывание и фиксацию фасада

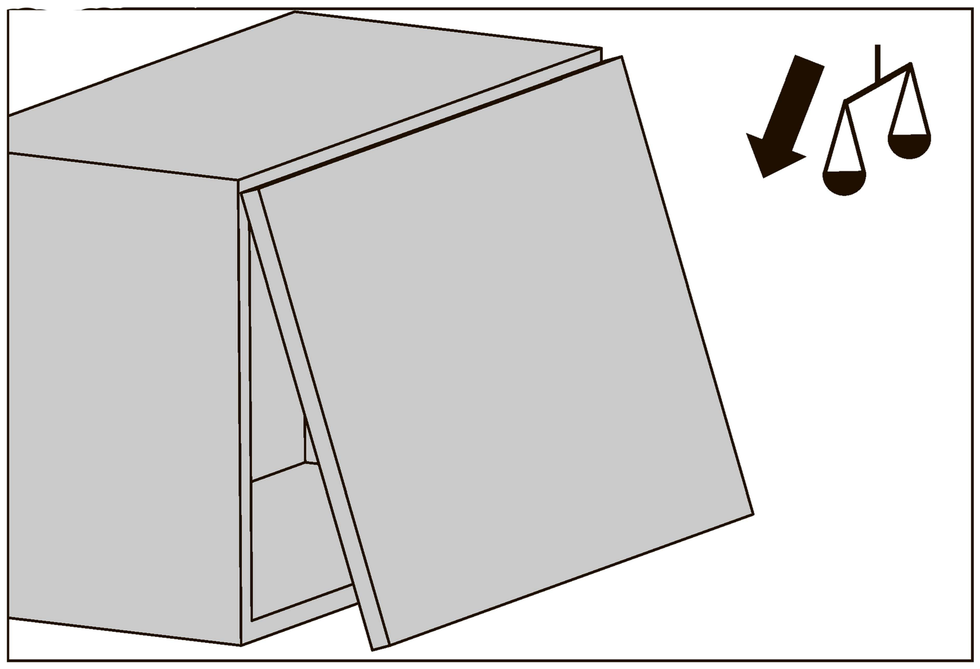

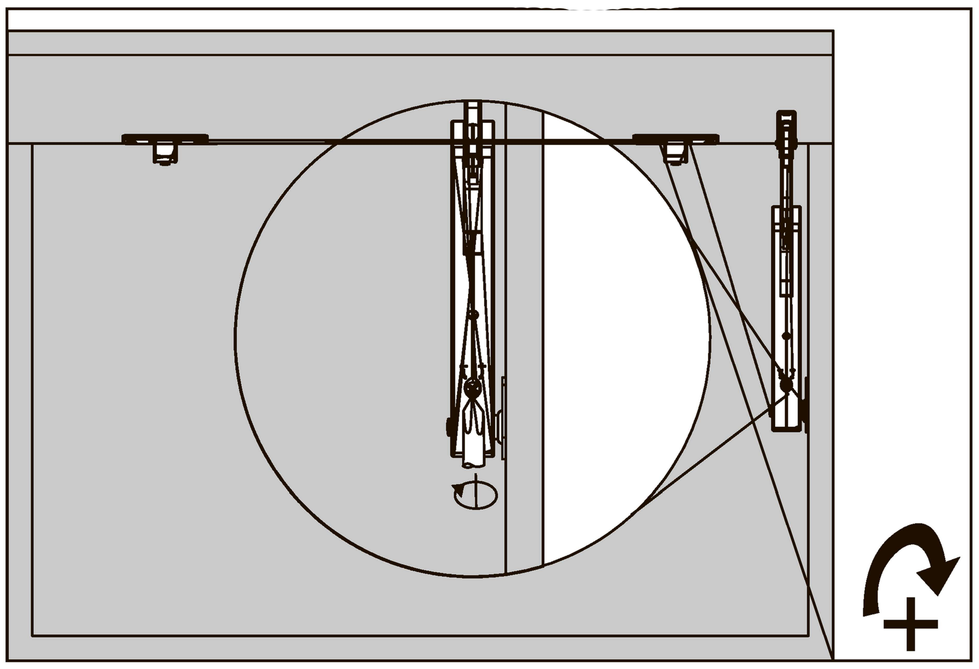

Увеличение усилия

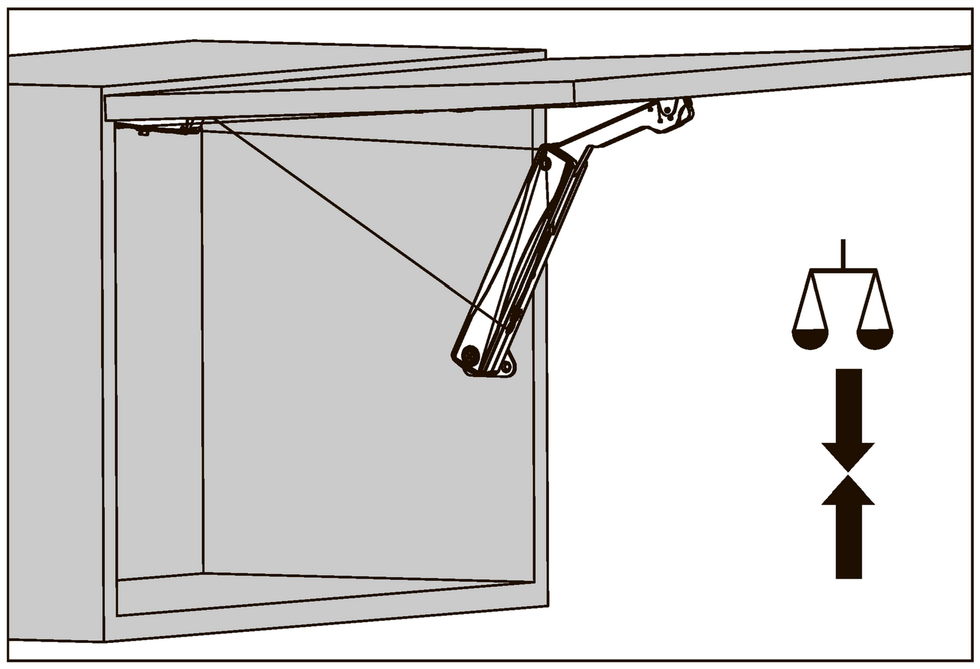

Проверьте работу после всех регулировок, открывая и закрывая дверцу. Убедитесь, что дверца плотно прилегает к корпусу ящика.

Уменьшение усилия

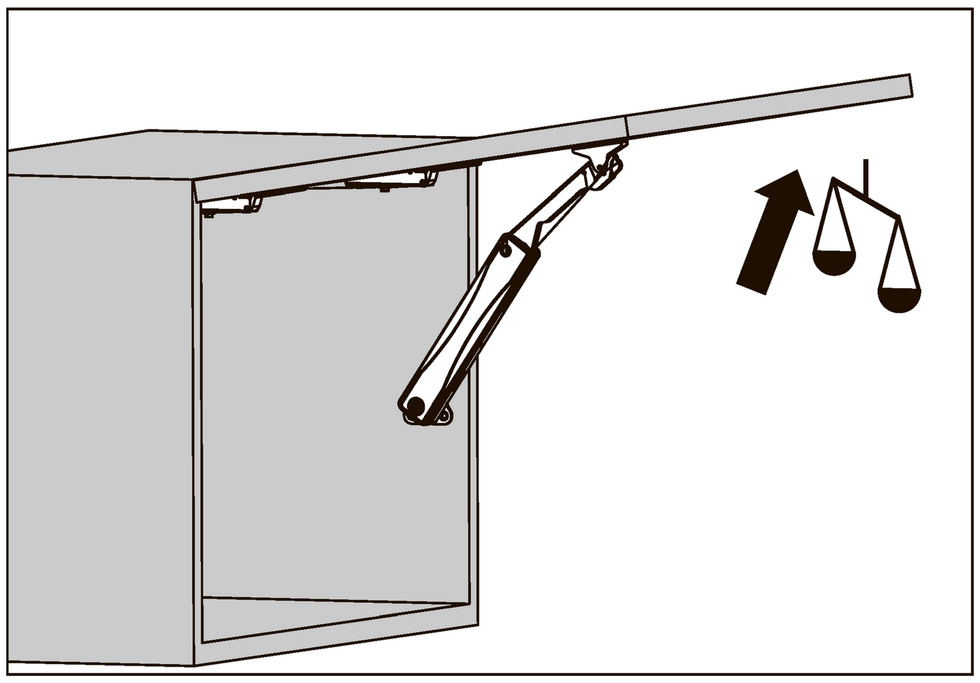

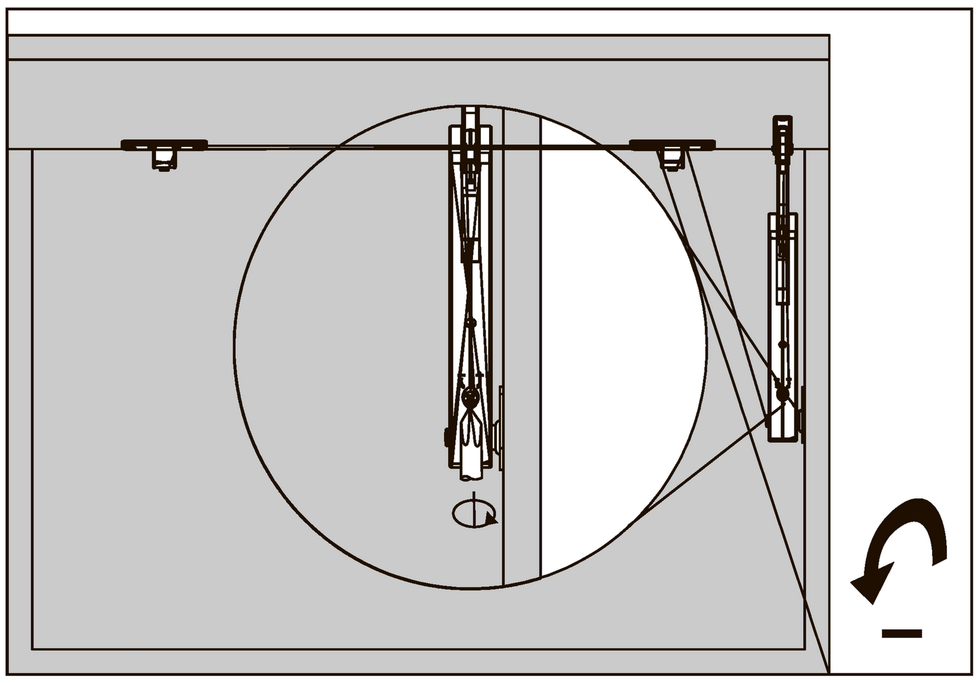
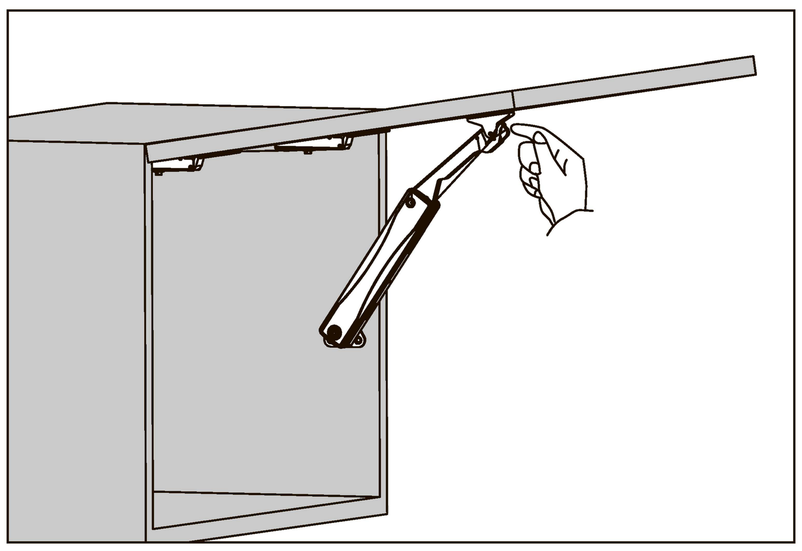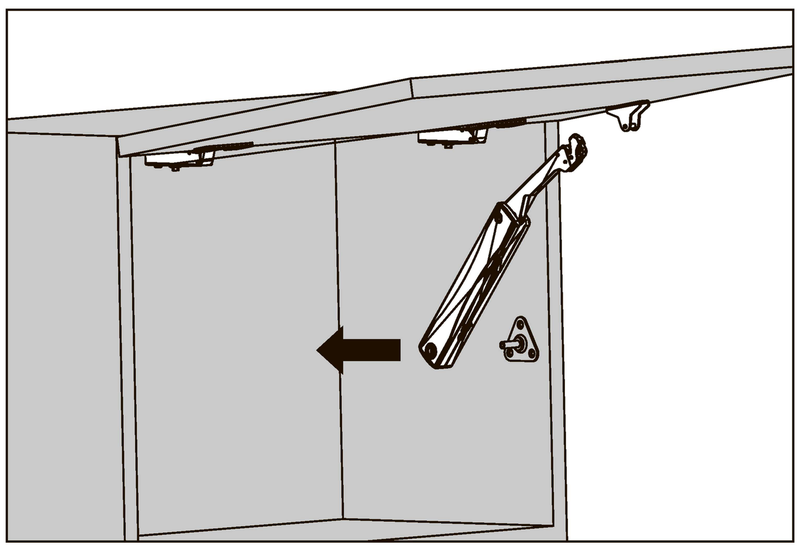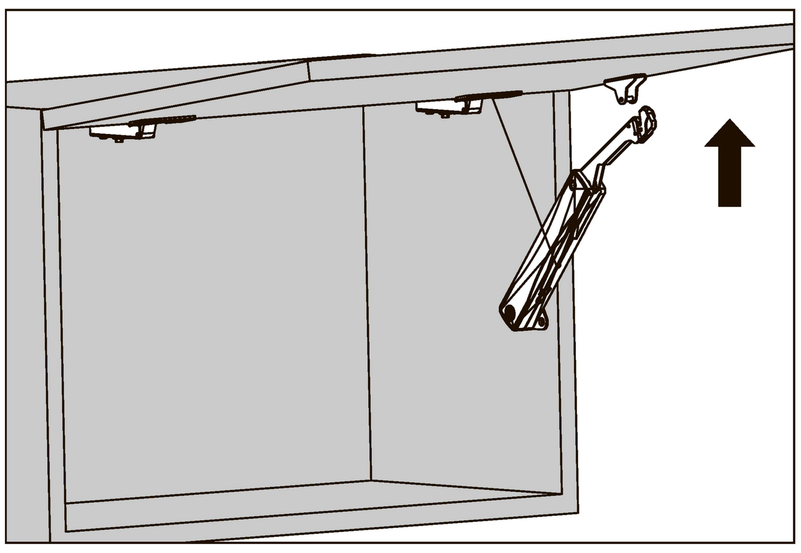
8. Разборка подъёмного механизма