Лифт газовый барный

Premial Adagio

Инструкция по установке

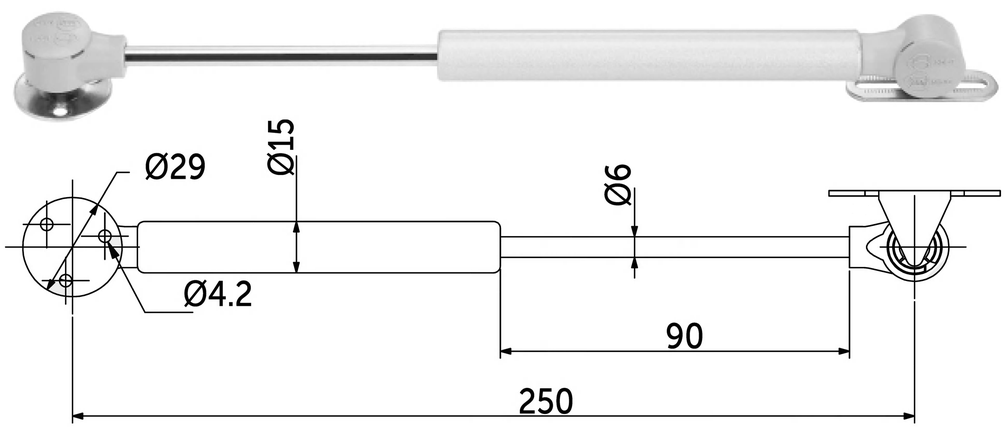

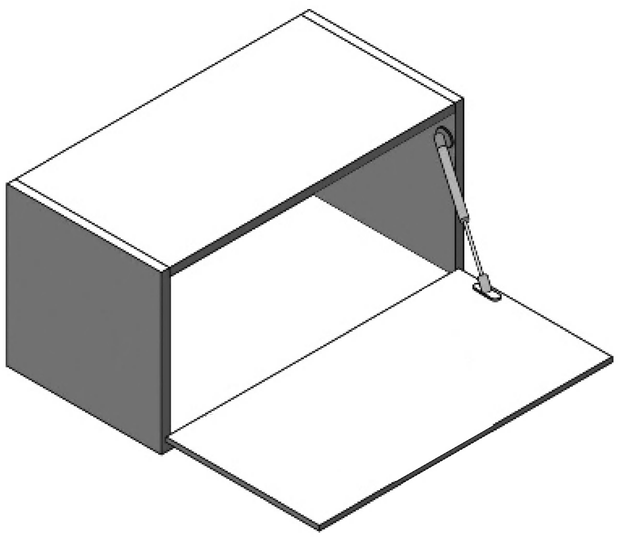

Мощность газового лифта: 50/60/80/100/120N

При применении двух газовых лифтов, несущая способность увеличивается в два раза. При установке на фасады большой ширины рекомендуется использовать два газовых механизма.

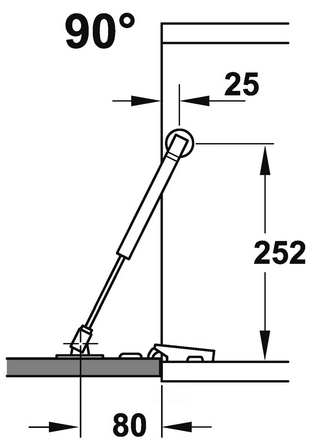

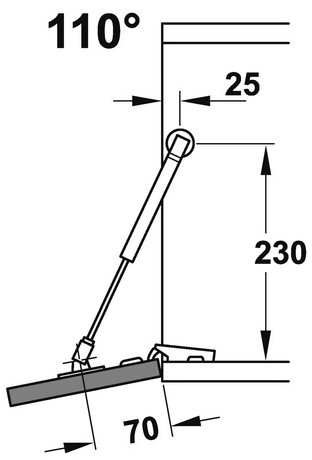

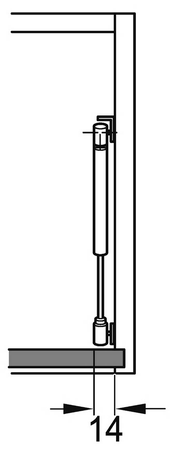

ВНИМАНИЕ!

1) Пожалуйста, не используйте смазочное масло или подобное ему при использовании механизма, это может негативно повлиять на его работу.
2) При установке механизма, пожалуйста, убедитесь, что все крепёжные элементы надёжно затянуты.
3) При соблюдении всех инструкций, газовый лифт следует использовать в пределах следующих температур:
а) минимальная температура не должна превышать -25°С;
б) максимальная температура не должна превышать 45°С.